INSTRUCCIONES PARA EL USUARIO DE LA NEVERA

Índice

NEVERAS WHIRLPOOL® 2
SEGURIDAD DE LA NEVERA 3
INSTRUCCIONES DE INSTALACIÓN 4
Desempaque la nevera 4
Cómo deshacerse adecuadamente de su nevera vieja 4
Remoción, nivelación y alineación de las puertas 5
Cómo instalar y remover las manijas 7
Requisitos de ubicación 8
Requisitos eléctricos 9
Requisitos del suministro de agua 9
Conexión del suministro de agua 10
USO DE LA NEVERA 11
Uso de los controles 11
Control de humedad del cajón para verduras 12
Guía para la conservación de alimentos 12
Dispensadores de agua y hielo 12
Fábrica de hielo y depósito 14
Sistema de filtración de agua 14
CUIDADO DE LA NEVERA 15
Limpieza 15
Luces 16
Cuidado durante las vacaciones y trasteos 16
SOLUCIÓN DE PROBLEMAS 17
AYUDA O SERVICIO TÉCNICO 23

W10678760A

NEVERAS WHIRLPOOL®

FABRICADO POR:

Whirlpool Internacional, S. de R.L. de C.V.
Blvd. Omega # 2150
Col. Parque Industrial Santa Maria
Ramos Arizpe, Coahuila, México, C.P. 25903
Teléfono: (+52) 844 866 4100

REQUISITOS	NEVERAS	NEVERAS CON FÁBRICA DE HIELO
ELÉCTRICOS		
115 Voltios, 60 Hz, con fusible de 15 A	•	•
Contacto de pared de 3 terminales	•	•
Circuito separado que preste servicio a este electrodoméstico	•	•
Regulador de voltaje	•	•
DEL AGUA		
Entrada de agua fría potable		•
DEL FILTRO DE AGUA		
Unión en “T” de ½" a ¼" (1,27 cm a 0,635 cm)		•
Tubo de cobre enrollado de ¼" (0,635 cm) (dependiendo de la distancia)		•
3 tuercas campana de ¼" (0,635 cm)		•
FILTRO DE AGUA WHIRLPOOL®		

CARACTERÍSTICAS ELÉCTRICAS NOMINALES

Corriente nominal: 6,0 A, 7,2 A (Puerto Rico)
Frecuencia nominal: 60 Hz
Voltaje nominal: 115 Voltios

EL MANUAL DE INSTRUCCIONES PARA EL USUARIO CORRESPONDE A LOS SIGUIENTES MODELOS:

WHIRLPOOL: 7WRS22FDBF, 7WRS22FDBW, 7WRS25FDBF

	MODELOS	
	7WRS22FDBF 7WRS22FDBW	7WRS25FDBF
Volumen nominal bruto: Congelador Nevera TOTAL	 210 L 415 L 625 L	 297 L 440 L 737 L
Volumen nominal total: Congelador Nevera TOTAL	 187 L 411 L 598 L	 264 L 435 L 699 L
Clase climática	ST	ST
Tipo de refrigerante y masa	R-134a 150 g	R-134a 150 g

Nevera-congelador SIN ESCARCHA

SEGURIDAD DE LA NEVERA

Su seguridad y la seguridad de los demás son muy importantes.

Hemos incluido muchos mensajes importantes de seguridad en este manual y en su electrodoméstico. Lea y obedezca siempre todos los mensajes de seguridad.

Éste es el símbolo de advertencia de seguridad.

Este símbolo le llama la atención sobre peligros potenciales que pueden ocasionar la muerte o una lesión a usted y a los demás.

Todos los mensajes de seguridad irán a continuación del símbolo de advertencia de seguridad y de la palabra "PELIGRO" o "ADVERTENCIA". Estas palabras significan:

⚠ PELIGRO — **Si no sigue las instrucciones de inmediato, usted puede morir o sufrir una lesión grave.**

⚠ ADVERTENCIA — **Si no sigue las instrucciones, usted puede morir o sufrir una lesión grave.**

Todos los mensajes de seguridad le dirán el peligro potencial, le dirán cómo reducir las posibilidades de sufrir una lesión y lo que puede suceder si no se siguen las instrucciones.

INSTRUCCIONES IMPORTANTES DE SEGURIDAD

ADVERTENCIA: Para reducir el riesgo de incendio, descarga eléctrica, o lesiones personales al usar su nevera, siga estas precauciones básicas:

- Enchufe en una toma con conexión a tierra.
- No quite la terminal de conexión a tierra.
- No use un adaptador.
- No use un cable eléctrico de extensión.
- Desconecte el suministro de energía antes de darle servicio.
- Vuelva a colocar todas las piezas y paneles antes de ponerlo a funcionar.
- Retire las puertas de su nevera vieja.
- Use un limpiador no inflamable.
- Mantenga los materiales y vapores inflamables, tales como gasolina, alejados de la nevera.
- Use dos o más personas para mover e instalar la nevera.
- Desconecte el suministro de energía antes de instalar la fábrica de hielo (solamente en aquellos modelos que incluyen el juego listo de la fábrica de hielo).
- La línea de agua y la fábrica de hielo deben ser instaladas por un técnico de servicio calificado.
- Use un vaso resistente para recibir hielo del dispensador (en algunos modelos).
- Este aparato no ha sido diseñado para ser usado por personas (incluidos niños) con capacidad física, sensorial o mental reducida, o con falta de experiencia y conocimiento, a menos que lo hagan bajo supervisión o siguiendo las instrucciones relativas al uso del aparato, a cargo de una persona responsable por su seguridad.
- Los niños deberán estar bajo supervisión para asegurarse de que no jueguen con el electrodoméstico.
- Si se ha dañado el cable de suministro de energía, deberá ser reemplazado por el fabricante, el agente de servicio o una persona calificada de forma similar con el fin de evitar riesgos.
- No guarde en este aparato sustancias explosivas, como aerosoles con propulsor inflamable.
- Este aparato ha sido diseñado para usarse en un entorno doméstico y aplicaciones similares, tales como: áreas de cocina para el personal en tiendas, oficinas y otros ambientes laborales; granjas y huéspedes de hoteles, moteles y otros ambientes de tipo residencial; ambientes similares a pensiones u hoteles que dan desayuno; servicios de comida y aplicaciones similares que no sean de venta al por menor.

GUARDE ESTAS INSTRUCCIONES

Cómo deshacerse adecuadamente de su nevera vieja

⚠ ADVERTENCIA

Peligro de asfixia

Retire las puertas de su nevera vieja.

No seguir esta instrucción puede ocasionar la muerte o daño al cerebro.

IMPORTANTE: El atrapamiento y asfixia de niños no es un problema del pasado. Las neveras tiradas o abandonadas son un peligro, aún si van a quedar ahí "por unos pocos días". Si Ud. está por deshacerse de su nevera vieja, por favor siga las instrucciones que se dan a continuación para prevenir accidentes.

Antes de tirar su vieja nevera o congelador:

- Saque las puertas.
- Deje los estantes en su lugar así los niños no pueden meterse adentro con facilidad.

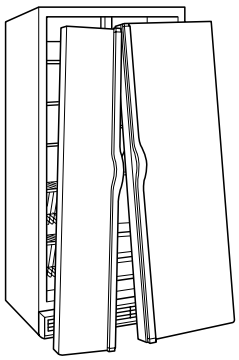

INSTRUCCIONES DE INSTALACIÓN

Desempaque la nevera

⚠ ADVERTENCIA

Peligro de peso excesivo

Use dos o más personas para mover e instalar la nevera.

No seguir esta instrucción puede ocasionar una lesión en la espalda u otro tipo de lesiones.

Quite los materiales de empaque. No use instrumentos filosos, alcohol para fricciones, líquidos inflamables o productos de limpieza abrasivos para eliminar los restos de cinta o goma. Estos productos pueden dañar la superficie de su nevera. Para más información, vea "Seguridad de la nevera".

Cuando mueva su nevera:

Su nevera es pesada. Cuando mueva la nevera para la limpieza o para darle servicio, cerciórese de cubrir el piso con cartón o madera para evitar daños en el mismo. Al mover la nevera, tire siempre directamente hacia afuera. No menee la nevera de lado a lado ni la haga "caminar" cuando trate de moverla ya que podría dañar el suelo.

Información importante para saber acerca de los estantes y tapas de vidrio:

No limpie los estantes y tapas de vidrio con agua caliente mientras estén fríos. Los estantes y tapas pueden romperse si se exponen a cambios bruscos de temperatura o a impactos, como sería un golpe brusco. El vidrio templado se ha diseñado para hacerse añicos. Esto es normal. Los estantes y tapas de vidrio son muy pesados. Use ambas manos al sacarlos para evitar que se caigan.

Remoción, nivelación y alineación de las puertas

Reúna las herramientas y piezas necesarias y lea todas las instrucciones antes de comenzar la instalación. Guarde estas instrucciones para referencia futura.

NOTA: Antes de introducir el producto en su hogar, mida el espacio de la entrada de su casa para decidir si es necesario quitar las puertas de la nevera y del congelador. Si es necesario quitar las puertas, vea las instrucciones a continuación.

IMPORTANTE: Antes de comenzar, gire el control de la nevera hacia la posición de OFF (APAGADO) o apague el enfriamiento. Desenchufe la nevera o desconecte el suministro de energía. Retire todos los alimentos, el depósito de hielo (en algunos modelos) y cualquier recipiente ajustable o de uso general de las puertas.

HERRAMIENTAS NECESARIAS:
Nivel de burbuja, destornillador plano, llave de tuercas de 5⁄16" (8 mm) y llaves de tubo de cabeza hexagonal de ¼" (7 mm), ½" (13 mm) y 5⁄16" (8 mm).

⚠ ADVERTENCIA

Peligro de descarga eléctrica

Desconecte el suministro de energía antes de sacar las puertas.

No seguir esta instrucción puede ocasionar la muerte o descarga eléctrica.

4 Bisagra superior izquierda

A. No quite los tornillos

5 Remoción de la puerta

6 Bisagra superior derecha

A. No quite los tornillos

3 Conexión del cableado

A. Enchufes de cableado
B. Sujetador de cableado
C. Aros de refuerzo

7 Bisagras inferiores (Izquierda y Derecha)

No quite los tornillos A (presentes en algunos modelos)

8 Nivelación

Levantar
Bajar

A. Tornillo de nivelación

2 Conexión de la tubería del dispensador de agua

A. Cara del encaje

1 Rejilla de la base

9 Alineamiento de la puerta (Bisagra inferior derecha)

Levantar
Bajar

A. Tornillo de alineamiento

Cómo quitar las puertas

⚠ ADVERTENCIA

Peligro de descarga eléctrica

Desconecte el suministro de energía antes de sacar las puertas.

No seguir esta instrucción puede ocasionar la muerte o descarga eléctrica.

1. Desenchufe la nevera o desconecte el suministro de energía.
2. Abra ambas puertas (de la nevera y del congelador) y la puerta de la cubierta del filtro de agua. No es necesario quitar completamente el filtro de agua.
3. Quite la rejilla de la base tirando de los extremos exteriores del fondo hacia arriba. *Vea la Ilustración 1*.
4. Desconecte la tubería del dispensador de agua que está ubicada detrás de la rejilla de la base, del lado de la puerta del congelador. La tubería del dispensador pasa a través de la bisagra de la puerta y debe ser desconectada para quitar la puerta. *Vea la Ilustración 2*.
   - Presione el anillo azul exterior contra la cara del encaje y jale la tubería del dispensador para liberarla.

     NOTA: Mantenga el conector de la tubería de agua adherido al tubo que corre debajo del congelador. La puerta no se puede retirar si el conector está adherido al tubo que corre a través de la bisagra de la puerta.
5. Desconecte el cableado que está ubicado detrás de la rejilla de la base, del lado de la puerta del congelador. *Vea la Ilustración 3*.
   - Quite el sujetador de cableado con una llave de tubo de cabeza hexagonal de ¼" (7 mm).
   - Desconecte los enchufes de cableado.
6. Cierre ambas puertas y manténgalas cerradas hasta que esté listo para separarlas de la carcasa.
7. Use una llave de tubo de cabeza hexagonal de 5⁄16" (8 mm) para quitar la bisagra superior izquierda, como se muestra. *Vea la Ilustración 4*.

   IMPORTANTE: No quite ninguno de los tornillos A.
8. Levante la puerta del congelador directamente de la bisagra inferior. *Vea la Ilustración 5*. La tubería del dispensador de agua y el cableado quedan amarrados a la puerta del congelador y se jalan a través de la bisagra izquierda inferior.

   NOTA: Tal vez necesite dos personas para esto – una para levantar la puerta y otra para hacer pasar la tubería y el cableado a través de la bisagra.

   IMPORTANTE: Coloque la puerta de costado sobre una superficie suave y limpia, como puede ser una toalla, una cobija o un pedazo de cartón. Esto ayudará a evitar daños en la puerta, la tubería de agua y el cableado.
9. Quite la bisagra superior derecha, como se muestra. *Vea la Ilustración 6*.

   IMPORTANTE: No quite ninguno de los tornillos A.
10. Levante la puerta de la nevera directamente de la bisagra inferior.

    IMPORTANTE: Coloque la puerta de costado sobre una superficie suave y limpia, como puede ser una toalla, una cobija o un pedazo de cartón. Esto ayudará a evitar que se dañe la puerta.
11. Quizá no sea necesario quitar las bisagras inferiores para pasar la nevera por una puerta. Ambas bisagras inferiores tienen la misma construcción.
    - Si es necesario, desensamble las bisagras como se muestra. *Vea la Ilustración 7*.

      IMPORTANTE: Para ayudar en el alineamiento y el cierre de la puerta, hay una calza ubicada entre la bisagra y la carcasa. Cuando se saque la bisagra, es posible que la calza se salga fuera de su lugar. Si esto ocurre, deje la calza a un lado para poder colocarla nuevamente en su lugar cuando se vuelva a colocar la bisagra más tarde.

Cómo volver a poner las puertas y las bisagras en su lugar

1. Si las quitó, vuelva a colocar ambas bisagras inferiores. Asegúrese de que la calza esté entre la bisagra y la carcasa. Apriete los tornillos.
2. Antes de volver a colocar la puerta del congelador sobre la bisagra inferior izquierda, haga pasar el cableado con el conector amarillo y la tubería del dispensador de agua a través de la bisagra. Tal vez necesite ayuda.

NOTA: Disponga de un soporte adicional para las puertas mientras vuelve a colocar las bisagras superiores. No se confíe en que los imanes de las puertas van a sostener las puertas en su lugar mientras trabaja.

3. Alinee y vuelva a colocar la bisagra superior izquierda como se muestra. *Vea la Ilustración 4*. Apriete los tornillos.
4. Vuelva a conectar la tubería del dispensador de agua y el cableado.

   IMPORTANTE: No entrelace la tubería de agua con el haz de cables cuando los reconecte.
   - Empuje la tubería hacia dentro del accesorio hasta que pare y la marca negra toque la cara del encaje. *Vea la Ilustración 2*.
   - Reconecte los enchufes de cableado. Vuelva a instalar el sujetador de cableado alrededor de los aros de refuerzo. Apriete el tornillo. *Vea la Ilustración 3*.
5. Vuelva a colocar la puerta de la nevera, encajándola sobre la bisagra inferior derecha.
6. Alinee y vuelva a colocar la bisagra superior derecha como se muestra. *Vea la Ilustración 6*. Apriete los tornillos.
7. Vuelva a colocar el depósito de hielo (en algunos modelos) y cualquier puerta o recipientes para uso general regulables.

⚠ADVERTENCIA

Peligro de choque eléctrico

Conecte a un contacto de pared de conexión a tierra de 3 terminales.

No quite la terminal de conexión a tierra.

No use un adaptador.

No use un cable eléctrico de extensión.

No seguir estas instrucciones puede ocasionar la muerte, incendio o choque eléctrico.

8. Conecte a una toma de pared con conexión a tierra de 3 terminales.

Nivelación y cierre de la puerta

Su nevera tiene dos rodillos frontales regulables — uno a la derecha y otro a la izquierda. Si su nevera parece inestable o usted quiere que las puertas se cierren con mayor facilidad, ajuste la inclinación de la nevera usando las instrucciones siguientes:

1. Mueva la nevera hacia su ubicación final.
2. Saque la rejilla de la base para ubicar los dos tornillos niveladores, que son parte de los ensamblajes de los rodillos frontales a cada lado. *Vea la Ilustración 8*.

NOTA: Para simplificar el ajuste de los tornillos, haga que alguien empuje la parte superior de la nevera, lo cual quita el peso de los tornillos reguladores y los rodillos.

3. Use una llave de tubo de cabeza hexagonal de ½" (13 mm) para ajustar los tornillos niveladores. Gire el tornillo regulador hacia la derecha para levantar ese lado de la nevera o gire el tornillo regulador hacia la izquierda para bajar ese lado. Puede ser necesario darle varias vueltas a los tornillos reguladores para ajustar la inclinación de la nevera. *Vea la Ilustración 8*.

   NOTA: Ambas patas niveladoras deben estar firmes contra el piso y los rodillos no deben tocar el piso. Esto evita que la nevera ruede hacia adelante cuando se abran las puertas.
4. Abra ambas puertas nuevamente y verifique que se cierran con la facilidad que usted desea. De lo contrario, incline la nevera ligeramente más hacia la parte posterior, girando ambos tornillos reguladores hacia la derecha. Puede ser necesario darle varias vueltas más, y usted deberá girar ambos tornillos reguladores la misma cantidad de veces.
5. Use un nivel de burbuja para verificar la nivelación de la nevera.

NOTA: Cada vez que necesite mover la nevera, gire las patas niveladoras hacia la derecha hasta que no toquen el piso. Esto permitirá que la nevera ruede con más facilidad.

Alineamiento de las puertas

Puede parecer que las puertas de una nevera que no esté nivelada de lado a lado no estén alineadas debidamente. Si las puertas parecen estar de esta manera, siga las instrucciones de la sección previa para verificar la nivelación.

Las puertas han sido diseñadas con alturas ligeramente diferentes cuando la nevera está vacía, para compensar por el peso de los alimentos que serán colocados en las puertas. Si las puertas aún no están alineadas después de verificar la nivelación y de poner alimentos en la nevera, siga los pasos a continuación para regular el alineamiento de las puertas.

1. Ubique el tornillo de alineamiento que está ubicado en la bisagra inferior de la puerta de la nevera. *Vea la Ilustración 9*.
2. Use una llave de tuercas de 5⁄16" (8 mm) para girar el tornillo. Para levantar la puerta de la nevera, gire el tornillo hacia la derecha. Para bajar la puerta, gire el tornillo hacia la izquierda.
3. Verifique que las puertas estén niveladas en la parte superior e inferior. Si es necesario, continúe girando el tornillo de alineamiento hasta que las puertas queden alineadas.
4. Vuelva a colocar la rejilla de la base.

NOTA: Cerciórese de volver a sujetar la Hoja técnica detrás de la rejilla de la base.

Cómo instalar y remover las manijas

PIEZAS INCLUIDAS: Manijas de puerta (2), llave hexagonal de ⅛" (3,18 mm) y tornillo(s) de ajuste adicional(es)

Para instalar las manijas:

NOTA: Los tornillos de ajuste de montaje de la manija vienen preinstalados en la misma.

1. Quite las manijas que están en un paquete en el interior de la nevera.

   NOTA: Para evitar dañar el acabado, coloque las manijas sobre una toalla u otra superficie suave.
2. Abra la puerta del congelador. Sobre la puerta de la nevera, coloque la manija sobre los tornillos de tope, con los tornillos de ajuste mirando hacia el congelador.

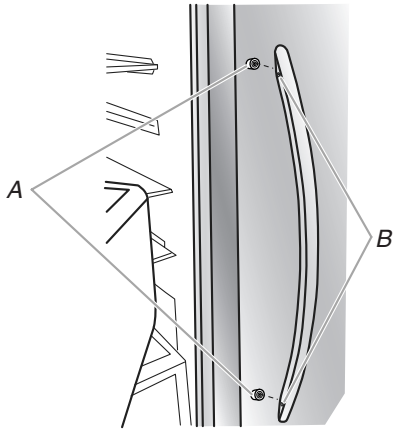

A. Tornillos de tope
B. Tornillos de ajuste dentro de la manija

3. Empuje con firmeza la manija hacia la puerta hasta que la base de la manija quede pegada a la puerta.

4. Mientras sostiene la manija, inserte el extremo corto de la llave hexagonal en L dentro del orificio superior y gire ligeramente la llave hexagonal en L hasta que quede enganchada en el tornillo de ajuste.

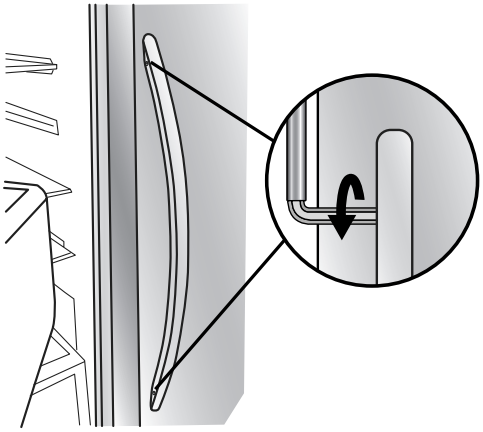

5. Con un movimiento en el sentido de las agujas del reloj, apriete el tornillo de ajuste hasta que comience a hacer contacto con el tornillo de tope.
6. Repita los pasos 4 y 5 para comenzar a sujetar el tornillo de ajuste inferior.
7. Una vez que ambos tornillos de ajuste hayan sido apretados parcialmente como se indicó en los pasos anteriores, apriete por completo los tornillos de ajuste superior e inferior.

   IMPORTANTE: Cuando los tornillos se sientan ajustados, apriételos un cuarto de giro adicional. La manija no queda bien instalada sin este ajuste adicional.
8. Abra la puerta de la nevera y cierre la puerta del congelador. Repita los pasos 2 a 7 para instalar la otra manija sobre la puerta del congelador, con los tornillos de ajuste mirando hacia la nevera.
9. Guarde la llave hexagonal en L y todas las instrucciones.

Para quitar las manijas:

1. Mientras sostiene la manija, inserte el extremo corto de la llave hexagonal dentro del orificio del tornillo de ajuste inferior y gire ligeramente la llave hexagonal hasta que quede enganchada en el tornillo de ajuste.
2. Usando un movimiento en sentido contrario a las agujas del reloj, afloje el tornillo de ajuste un cuarto de vuelta por vez.
3. Repita los pasos 1 y 2 para el tornillo de ajuste superior. Jale con suavidad la manija para quitarla de la puerta.
4. Si es necesario, use un destornillador Phillips para quitar los tornillos de tope de la puerta.

Requisitos de ubicación

⚠ ADVERTENCIA

Peligro de explosión

Mantenga los materiales y vapores inflamables, tales como gasolina, alejados de la nevera.

No seguir esta instrucción puede ocasionar la muerte, explosión o incendio.

IMPORTANTE: Esta nevera ha sido diseñada únicamente para usarse dentro del hogar.

Para asegurar una adecuada ventilación para su nevera, deje un espacio de ½" (1,27 cm) a cada lado y por encima. Deje un espacio de 2" (5,08 cm) detrás de la nevera. Si su nevera tiene fábrica de hielo, asegúrese de que hay espacio adicional atrás para las conexiones de la línea de agua. Si Ud. instala la nevera próxima a una pared fija, deje un espacio mínimo de 2" (5,08 cm) a cada lado (dependiendo del modelo) para permitir que las puertas se abran bien.

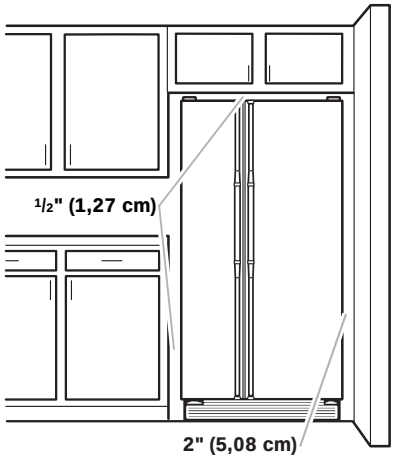

NOTAS:

- Esta nevera ha sido diseñada para usarse en un lugar en donde los rangos de temperatura varíen entre un mínimo de 55 °F (13 °C) y un máximo de 110 °F (43 °C). Para un óptimo rendimiento, el rango preferido de temperatura ambiente (que reduce el uso de electricidad y provee un enfriamiento superior) es de entre 60 °F (15 °C) y 90 °F (32 °C). No se recomienda instalar la nevera cerca de una fuente de calor, como puede ser un horno o un radiador.
- El ancho mínimo normal necesario para el área de corte del armario para la instalación del producto es de 36" (91,44 cm). Sin embargo, si el producto se coloca contra una pared extendida y se desea tener espacio para quitar los cajones para verduras, se necesitará un ancho adicional en el armario de 18" (45,72 cm), de manera que se recomienda que el ancho total de apertura del armario sea de 54" (137,16 cm).

Requisitos eléctricos

⚠ ADVERTENCIA

Peligro de descarga eléctrica

Enchufe en una toma con conexión a tierra.

No quite la terminal de conexión a tierra.

No use un adaptador.

No use un cable eléctrico de extensión.

No seguir estas instrucciones puede ocasionar la muerte, incendio o descarga eléctrica.

Antes de mover la nevera a su ubicación final, es importante asegurarse de que tiene la conexión eléctrica adecuada:

Método de conexión a tierra recomendado

Se requiere una fuente de energía eléctrica de 115 Voltios, 60 Hz., CA solamente, con fusibles de 15 amperios y conectada a tierra.

Se recomienda utilizar un circuito separado sólo para su nevera. Use un tomacorriente que no se pueda apagar con un interruptor ni con una cadenilla de tiro. No use un cable eléctrico de extensión.

⚠ ADVERTENCIA

Peligro de descarga eléctrica

Desconecte el suministro de energía antes de darle servicio.

Vuelva a colocar todas las piezas y paneles antes de ponerlo a funcionar.

No seguir esta instrucción puede ocasionar la muerte o descarga eléctrica.

NOTA: Antes de realizar cualquier tipo de instalación, limpieza o de quitar un bombillo de luz, gire el control (del termostato, de la nevera o del congelador dependiendo del modelo) hacia la posición OFF (APAGADO) y luego desconecte la nevera de la fuente de energía. Cuando haya terminado, reconecte la nevera a la fuente de energía eléctrica y vuelva a fijar el control (del termostato, de la nevera o del congelador dependiendo del modelo) en la posición deseada.

Requisitos del suministro de agua

(en algunos modelos)

Reúna las herramientas y piezas necesarias antes de comenzar la instalación. Lea y siga las instrucciones provistas con cualquiera de las herramientas detalladas aquí.

HERRAMIENTAS NECESARIAS:

- Destornillador plano
- Llaves de boca de 7⁄16" (12 mm) y ½" (13 mm) o dos llaves ajustables
- Llave de tuercas de ¼" (7 mm)
- Broca de ¼" (6 mm)
- Taladro inalámbrico

NOTA: El distribuidor de su nevera tiene un juego de válvula de cierre tipo montura de ¼" (6,35 mm), una unión y tubería de cobre. Antes de comprar, asegúrese de que la válvula tipo montura cumple con los códigos de plomería locales. No use una válvula perforadora o una válvula de montura de 3⁄16" (4,76 mm) que reduce el flujo de agua y se obstruye con más facilidad.

IMPORTANTE:

- Todas las instalaciones deben hacerse de acuerdo con los requisitos locales de plomería.
- Use tubería de cobre y revise si hay fugas. Instale la tubería de cobre sólo en áreas donde la temperatura vaya a permanecer por encima del punto de congelación.

Presión de agua

⚠ ADVERTENCIA

Peligro de la calidad del agua

Conecte solamente a un suministro de agua potable.

No seguir esta instrucción puede ocasionar serios problemas de salud.

Se necesita un suministro de agua fría potable con presión de agua entre 30 y 87 lb/pulg^2 (207 kPa y 600 kPa) para hacer funcionar el dispensador de agua y/o la fábrica de hielo. Si tiene preguntas acerca de la presión del agua, llame a un plomero competente autorizado.

Suministro de agua por ósmosis inversa

IMPORTANTE: La presión del suministro de agua que sale de un sistema de ósmosis inversa y va a la válvula de entrada de agua de la nevera necesitará ser de entre 30 y 87 lbs/pulg^2 (207 kPa y 600 kPa).

Si se conecta un sistema de filtración de agua de ósmosis inversa al suministro de agua fría, la presión de agua al sistema de ósmosis inversa deberá ser de un mínimo de 40 a 60 lbs/pulg^2 (276 kPa a 414 kPa).

Si la presión de agua hacia el sistema de ósmosis inversa es menor de 40 a 60 lbs/pulg^2 (276 kPa a 414 kPa):

- Fíjese si el filtro de sedimentos en el sistema de ósmosis inversa está bloqueado. Reemplácelo si fuera necesario.
- Deje que se vuelva a llenar el tanque de almacenaje del sistema de ósmosis inversa después del uso intenso.
- Si su nevera tiene un filtro de agua, se podrá reducir la presión aún más si se usa en conjunto con un sistema de ósmosis inversa. Retire el filtro de agua. Vea “Sistema de filtración de agua”.

Si tiene preguntas acerca de la presión del agua, llame a un plomero competente autorizado.

Conexión del suministro de agua (en algunos modelos)

Lea todas las instrucciones antes de comenzar.

IMPORTANTE:

- La tubería se debe instalar de acuerdo con el Código internacional de plomería y cualquier norma y regulación local.
- La tubería gris de agua en la parte posterior de la nevera (que se utiliza para conectar con la línea de agua del hogar) es un tubo PEX (polietileno reticulado). Las conexiones de tuberías de cobre y PEX de la línea de agua del hogar a la nevera son aceptables y ayudarán a evitar mal sabor u olor en el hielo o agua. Revise si hay fugas.

  Si se utilizan tuberías PEX en lugar de las de cobre, recomendamos los siguientes Números de piezas de Whirlpool:
  W10505928RP (PEX revestido de 7 pies [2,14 m]),
  8212547RP (PEX de 5 pies [1,52 m]), o bien
  W10267701RP (PEX de 25 pies [7,62 m]).
- Instale la tubería sólo en áreas donde la temperatura va a permanecer por encima del punto de congelación.

Herramientas necesarias:

Reúna las herramientas y piezas necesarias antes de comenzar la instalación.

- Destornillador plano
- Llaves de boca de 7⁄16" (12 mm) y ½" (13 mm) o dos llaves ajustables
- Llave de tuercas de ¼" (7 mm)

Conexión a la línea de agua

IMPORTANTE: Si usa la nevera antes de conectar la tubería de agua, ponga la fábrica de hielo en la posición OFF (APAGADO).

1. Desenchufe la nevera o desconecte el suministro de energía.
2. CIERRE el suministro principal de agua. ABRA la llave de agua más cercana el tiempo suficiente para que la tubería de agua se vacíe.
3. Use una válvula de cierre de un cuarto de vuelta o una equivalente, abastecida por una línea de cobre de suministro del hogar de ½" (12,7 mm).

   NOTA: Se recomienda una línea de cobre de suministro doméstica de un mínimo de ½" (12,7 mm) para permitir el flujo suficiente de agua a la nevera.

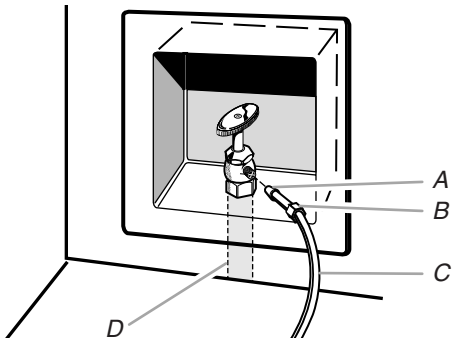

A. Bulbo
B. Tuerca
C. Tubería de cobre (a la nevera)
D. Línea de suministro del hogar (mínimo de ½" [12,7 mm])

4. Ahora está listo para conectar la tubería de cobre a la válvula de cierre. Use tubería de cobre blando de ¼" (6,35 mm) de diámetro exterior, para conectar la válvula de cierre y la nevera.
   - Asegúrese de tener la longitud adecuada necesaria para el trabajo. Asegúrese de que ambos extremos de la tubería de cobre estén cortados a escuadra.
   - Deslice el manguito de compresión y la tuerca de compresión sobre la tubería de cobre como se muestra. Inserte el extremo de la tubería en el extremo de salida hasta donde sea posible. Atornille la tuerca de compresión al extremo de salida con una llave de tuercas ajustable. No apriete demasiado.

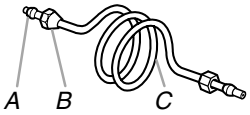

A. Manguito de compresión
B. Tuerca de compresión
C. Tubería de cobre

5. Coloque el extremo libre de la tubería en un recipiente o en el lavaplatos, abra el suministro principal del agua y deje correr el agua por la tubería hasta que el agua salga limpia. Cierre la válvula de cierre del tubo de agua.

   NOTA: Siempre desagüe la tubería de agua antes de efectuar la conexión final a la entrada de la válvula de agua para evitar un probable mal funcionamiento de la válvula de agua.
6. Doble la tubería de cobre para que alcance la entrada de la línea de agua, la cual está ubicada en la parte posterior de la carcasa de la nevera, como se muestra. Deje un serpentín de tubería de cobre para que se pueda sacar la nevera del armario o alejarla de la pared para el servicio.

Conexión a la nevera

Estilo 1

1. Desenchufe la nevera o desconecte el suministro de energía.
2. Quite y deseche la parte corta de plástico negro del extremo de la entrada de la línea de agua.
3. Enrosque la tuerca en el extremo de la tubería. Apriete la tuerca a mano. Luego apriétela dos vueltas más con una llave de tuercas. No apriete demasiado.

   NOTA: Para evitar ruidos molestos, asegúrese de que la tubería de cobre no toque la pared lateral de la carcasa u otras partes dentro de la misma.

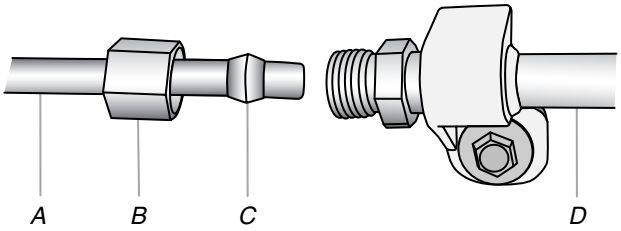

A. Línea de agua del hogar
B. Tuerca (adquirida)
C. Férula (adquirida)
D. Tubería de agua de la nevera

4. Instale la abrazadera para tubos de suministro de agua alrededor de la línea de suministro de agua, para reducir la tensión en el acoplamiento.
5. ABRA la válvula de cierre.
6. Revise si hay fugas. Ajuste las conexiones (incluso las de la válvula) o tuercas que tengan fugas.

Estilo 2

1. Desenchufe la nevera o desconecte el suministro de energía.
2. Quite y deseche la parte de plástico que está sujeta a la entrada de la válvula de agua.
3. Fije el tubo de cobre a la entrada de la válvula usando una tuerca y manguito de compresión, como se muestra. Ajuste la tuerca de compresión. No apriete demasiado.
4. Use la abrazadera para tubería en la parte posterior de la nevera para asegurar la tubería a la nevera, como se muestra. Esto ayudará a evitar daños en la tubería cuando la nevera se empuje nuevamente contra la pared.
5. ABRA la válvula de cierre.
6. Revise si hay fugas. Ajuste las conexiones (incluso las de la válvula) o tuercas que tengan fugas.

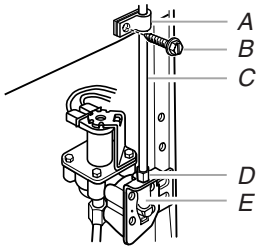

A. Abrazadera para tubería
B. Tornillo de la abrazadera para tubería
C. Tubería de cobre
D. Tuerca de compresión
E. Entrada de la válvula

7. En algunos modelos, la fábrica de hielo está equipada con un filtro de agua incorporado. Si las condiciones del agua local requieren un segundo filtro de agua, se debe instalar en la línea de agua de ¼" (6,35 mm) en cualquiera de las conexiones de la tubería. Obtenga un filtro de agua del distribuidor de electrodomésticos más cercano a su domicilio.

Estilo 3

1. Desenchufe la nevera o desconecte el suministro de energía.
2. Retire y descarte el tapón de plástico negro del tubo gris de agua en la parte trasera de la nevera.
3. Si el tubo de agua gris suministrado con la nevera no es suficientemente largo, se necesitará un acoplamiento de ¼" x ¼" (6,35 mm x 6,35 mm), para poder conectar la tubería de agua a la línea de agua del hogar. Enrosque la tuerca provista sobre el acoplamiento en el extremo de la tubería de cobre.

   NOTA: Apriete la tuerca a mano. Luego apriétela dos vueltas más con una llave de tuercas. No apriete demasiado.

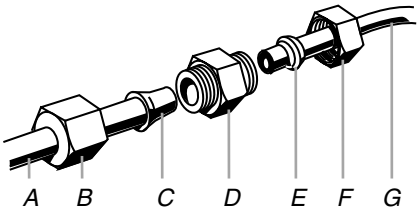

A. Tubería de agua de la nevera
B. Tuerca (provista)
C. Bulbo
D. Acoplamiento (adquirido)
E. Férula (adquirida)
F. Tuerca (adquirida)
G. Línea de agua del hogar

4. ABRA la válvula de cierre.
5. Revise si hay fugas. Apriete aquellas tuercas o conexiones que tengan fugas (incluidas las conexiones en la válvula).

Estilo 4

1. Desenchufe la nevera o desconecte el suministro de energía.
2. Conecte la manguera suministrada a la salida de la válvula del agua en la parte posterior de la nevera.
3. Revise si hay fugas. Apriete aquellas tuercas o conexiones que tengan fugas (incluidas las conexiones en la válvula).

Complete la instalación

⚠ ADVERTENCIA

Peligro de descarga eléctrica

Enchufe en una toma con conexión a tierra.

No quite la terminal de conexión a tierra.

No use un adaptador.

No use un cable eléctrico de extensión.

No seguir estas instrucciones puede ocasionar la muerte, incendio o descarga eléctrica.

1. Enchufe en una toma con conexión a tierra.
2. Enjuague el sistema de agua. Vea “Preparación del sistema de agua” o “Dispensadores de agua y hielo”.

NOTA: Deje transcurrir 24 horas para la producción del primer lote de hielo. Deje transcurrir 3 días para que se llene por completo de hielo el recipiente.

USO DE LA NEVERA

Uso de los controles

Para su comodidad, los controles de su nevera han sido programados de fábrica. Cuando instale su nevera por primera vez asegúrese de que los controles tengan la programación original. El control de la nevera y el control del congelador deberían estar en la “posición intermedia”.

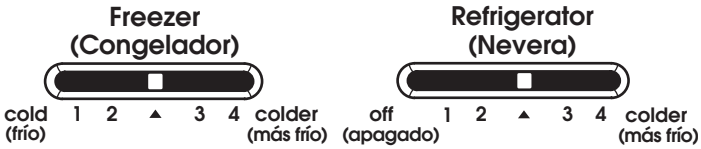

IMPORTANTE:

- Su unidad no enfría cuando el control de la NEVERA está en la posición OFF (APAGADO).
- El control de la nevera regula la temperatura del compartimiento de la nevera. El control del congelador regula la temperatura del compartimiento del congelador. Los ajustes a la izquierda de la posición intermedia hacen que la temperatura sea menos fría. Los ajustes hacia la derecha de la posición intermedia hacen que la temperatura sea más fría.
- Espere 24 horas antes de colocar alimentos en la nevera. Si coloca alimentos antes de que la nevera se haya enfriado por completo, podrían echarse a perder.

  NOTA: Poner los controles de la nevera y del congelador en un ajuste más alto (más frío) que el recomendado no enfriará más rápido los compartimientos.

Cómo ajustar los controles

Permita que la nevera se enfríe completamente antes de colocar los alimentos. Es mejor esperar 24 horas antes de colocar los alimentos en la nevera.

Los ajustes indicados en la sección anterior deberían ser los correctos para el uso normal de la nevera en un hogar. Los controles están ajustados correctamente cuando la leche o los jugos están tan fríos como Ud. desea y cuando el helado tiene consistencia firme.

- Deslice el control un ajuste hacia la derecha para hacer el compartimiento más frío.
- Deslice el control un ajuste hacia la izquierda para hacerlo menos frío.
- Para apagar el sistema de enfriamiento, deslice el Control de la nevera hacia la posición OFF (APAGADO).

Si necesita regular las temperaturas en la nevera o en el congelador, utilice como guía los ajustes que se enumeran en la tabla siguiente. Espere por lo menos 24 horas entre ajustes.

CONDICIÓN/MOTIVO:	AJUSTE:
NEVERA demasiado caliente	Control de la NEVERA un ajuste más alto
CONGELADOR demasiado caliente/muy poco hielo	Control del CONGELADOR un ajuste más alto
NEVERA demasiado fría	Control de la NEVERA un ajuste más bajo
CONGELADOR demasiado frío	Control del CONGELADOR un ajuste más bajo

Control de humedad del cajón para verduras

(en algunos modelos)

Usted puede controlar el nivel de humedad en el cajón hermético anti-humedad para verduras. Regule el control a cualquier ajuste entre LOW (BAJO) y HIGH (ALTO).

Humidity Control
(Control de humedad)
HIGH (ALTO) • • • • • • • • *LOW (BAJO)*

LOW (Bajo - posición abierta) para el mejor almacenamiento de frutas y verduras con cáscaras.

HIGH (Alto - posición cerrada) para el mejor almacenamiento de vegetales de hoja frescos.

Guía para la conservación de alimentos

Guarde la mayoría de las carnes en su envoltura original siempre y cuando sea hermética y a prueba de humedad. Vuelva a envolverlas si fuera necesario. Consulte el cuadro siguiente respecto a los períodos de conservación recomendados. Para guardar la carne por un tiempo más prolongado que los períodos indicados, congélela.

Pescado fresco o mariscos .... úselos el mismo día de su compra

Pollo, carne de res molida, carnes varias (hígado, etc.) ... 1 a 2 días

Carnes frías, filetes/asados .....3 a 5 días

Carnes curadas.....7 a 10 días

Sobras - Cubra las sobras con envoltura de plástico o papel de aluminio, o guárdelas en recipientes de plástico con tapas herméticas.

NOTA: Estas instrucciones son solo generales. Siempre utilice o congele los artículos según la fecha de vencimiento impresa en cada paquete de alimento.

Dispensadores de agua y hielo

NOTAS:

- El sistema de distribución no funcionará cuando cualquiera de las puertas (la de la nevera o la del congelador) esté abierta.
- Deje que pasen 24 horas para que la nevera se enfríe y pueda enfriar el agua.
- Deje transcurrir 24 horas para la producción del primer lote de hielo. Deshágase de los tres primeros lotes de hielo producidos. Deje transcurrir 72 horas para la producción total de hielo.

Enjuague el sistema de agua

El aire en el sistema dispensador de agua puede hacer que gotee agua del dispensador. Después de haber conectado la nevera a un suministro de agua o de haber reemplazado el filtro de agua, enjuague el sistema de agua. Al enjuagar el sistema dispensador de agua, sacará el aire de la línea de agua y del filtro, y preparará el filtro de agua para ser usado.

NOTA: A medida que sale aire del sistema, es posible que salgan chorros de agua repentinos del dispensador.

1. Usando un recipiente resistente, oprima y sostenga la palanca del dispensador de agua durante 5 segundos, luego suéltela durante 5 segundos.
2. Repita el paso 1 hasta que el agua comience a correr.
3. Una vez que el agua haya comenzado a correr, continúe presionando y soltando la barra del dispensador (5 segundos activado, 5 segundos desactivado) hasta sacar un total de 3 gal (12 L).

En algunos hogares, se podrá requerir enjuague adicional.

El dispensador de agua

IMPORTANTE:

- Sirva por lo menos 1 cuarto de galón (1 L) de agua cada semana para mantener un suministro fresco.
- Si disminuye el flujo de agua desde el dispensador, puede ser debido a una presión de agua baja.
  - Quite el filtro de agua y sirva 1 taza (237 mL) de agua. Si 1 taza de agua se sirve en 8 segundos o menos, la presión del agua a la nevera satisface el requisito mínimo.
  - Si demora más de 8 segundos en servir 1 taza de agua, esto significa que la presión del agua a la nevera es más baja de la recomendada. Vea “Requisitos del suministro de agua” o “Solución de problemas” para posibles soluciones.

Para servir el agua:

1. Presione el botón de WATER (AGUA) para seleccionar agua.

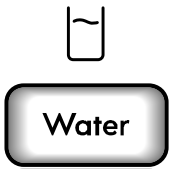

2. Oprima la palanca del dispensador con un vaso resistente. Sostenga el vaso cerca del pico del dispensador de agua, para asegurarse de que ésta caiga dentro del vaso.

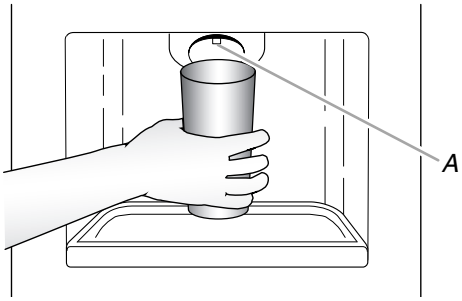

A. Pico del dispensador de agua

3. Retire el vaso para detener la salida de agua.

IMPORTANTE: La bandeja pequeña que se encuentra en el fondo del dispensador ha sido diseñada para atrapar derrames pequeños y permitir una limpieza fácil. La bandeja no tiene desagüe. Para vaciarla y limpiarla, empuje hacia abajo en la parte posterior de la bandeja removible y jálela hacia fuera.

El dispensador de hielo

El hielo se distribuye del recipiente de almacenamiento de la fábrica de hielo en el congelador cuando se presione la barra del dispensador. Para apagar la fábrica de hielo, vea “Fábrica de hielo y depósito”.

Su fábrica de hielo produce hielo picado y en cubos. Antes de sacar hielo, seleccione el tipo de hielo que desea.

- Presione el botón de CRUSHED (Hielo picado) para obtener hielo picado, o el de CUBED (Hielo en cubos) para obtener hielo en cubos.

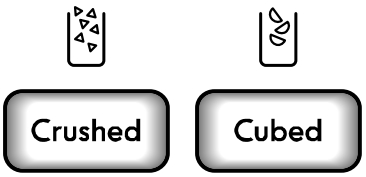

Para obtener hielo picado, los cubos de hielo se trituran antes de despacharse. Esto puede retrasar un poco la distribución del hielo picado. El ruido proveniente del triturador de hielo es normal y los trozos de hielo pueden variar en tamaño. Cuando cambie de la posición de hielo picado a cubos, caen unas onzas de hielo picado junto con los primeros cubos.

Para sacar el hielo:

1. Oprima el botón para seleccionar el tipo de hielo que desee.

⚠ ADVERTENCIA

Peligro de cortaduras

Use un vaso resistente para recibir hielo del dispensador.

No seguir esta instrucción puede ocasionar cortaduras.

2. Oprima con un vaso resistente la barra del dispensador de hielo. Sostenga el vaso cerca de la guía para el hielo, para asegurarse de que el hielo caiga dentro del vaso.

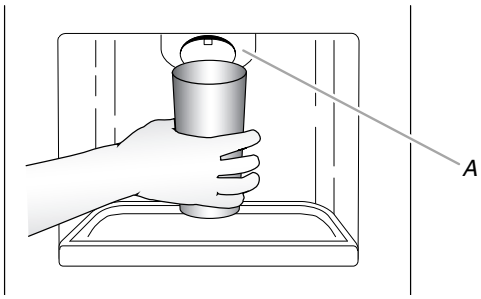

A. Guía para el hielo

IMPORTANTE: No necesita aplicar mucha presión a la barra para activar el dispensador de hielo. Oprimir fuerte no hará que el dispensador funcione con más rapidez o produzca mayor cantidad de hielo.

3. Retire el vaso para detener la salida de hielo.

La luz del dispensador

En algunos modelos, la luz del dispensador se encenderá automáticamente cuando usted use el dispensador.

- Si usted desea que la luz esté encendida continuamente, oprima el botón LIGHT ON (LUZ ENCENDIDA). Para volver a apagar la luz, presione el botón de LIGHT OFF (LUZ APAGADA).

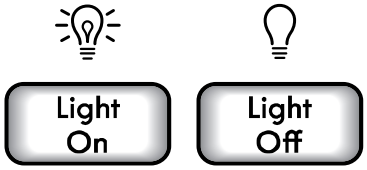

Las luces del dispensador son LED y no se pueden cambiar. Si le parece que las luces del dispensador no están funcionando, vea “Solución de problemas” para obtener más información.

Bloqueo del dispensador

El dispensador puede apagarse para facilitar la limpieza o para evitar que sea activado accidentalmente por niños pequeños o animales domésticos.

NOTA: La función de bloqueo no interrumpe el flujo eléctrico a la nevera, a la fábrica de hielo o a la luz del dispensador. Únicamente desactiva la barra del dispensador. Para apagar la fábrica de hielo, vea “Fábrica de hielo y depósito”.

- Para bloquear el dispensador, presione el botón de LOCK (BLOQUEO). Para desbloquear el dispensador, presione el botón de UNLOCK (DESBLOQUEO).

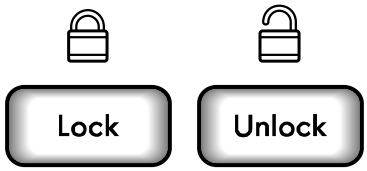

Fábrica de hielo y depósito

- Deje transcurrir 24 horas para la producción del primer lote de hielo. Deshágase de los tres primeros lotes de hielo producidos.
- En condiciones ideales, la fábrica de hielo producirá aproximadamente 3,43 lb (1,56 kg) de hielo en 24 horas.
- La calidad del hielo dependerá de la calidad del agua que suministre a su fábrica de hielo. Evite la conexión de la fábrica de hielo a un suministro de agua blanda. Las substancias químicas utilizadas para ablandar el agua (como la sal) pueden dañar ciertos componentes de la fábrica de hielo y producir un hielo de muy baja calidad. Si no se puede evitar el uso de un suministro de agua blanda, asegúrese de que el ablandador de agua esté funcionando correctamente y que goce de un buen mantenimiento.
- No use instrumentos afilados para romper el hielo en el depósito. Esto puede dañar el recipiente para el hielo y el mecanismo dispensador.
- No guarde nada encima ni dentro de la fábrica de hielo o del depósito.

Para encender y apagar la fábrica de hielo

- Para encender la fábrica de hielo, levante la puerta de la misma y baje el brazo de cierre de alambre hacia la posición ON (Encendido).
- Para apagar la fábrica de hielo manualmente, levante el brazo de control de alambre a la posición de OFF (APAGADO - brazo elevado) y escuche el clic. Aún se puede sacar hielo del dispensador, pero no se puede hacer más.

NOTA: La fábrica de hielo tiene un interruptor automático. A medida que se produce el hielo, los cubitos de hielo llenarán el depósito para hielo, y éstos levantarán el brazo de control de alambre a la posición de OFF (APAGADO - brazo elevado). No fuerce el brazo de control de alambre hacia arriba o hacia abajo.

Cómo quitar y volver a colocar el depósito de hielo

1. Levante la puerta de la fábrica de hielo y manténgala abierta.
2. Levante el brazo de control de alambre de manera que enganche en la posición OFF (APAGADO - brazo elevado). Suelte la puerta de la fábrica de hielo.
3. Levante y jale de la parte delantera del depósito de hielo para sacarlo.

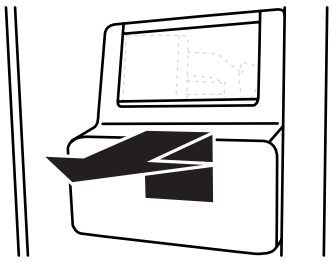

4. Vuelva a colocar el depósito empujándolo hasta el fondo, o el dispensador de hielo no funcionará.
5. Para volver a iniciar la producción de hielo, levante la puerta de la fábrica de hielo para abrirla y empuje hacia abajo el brazo de cierre de alambre hacia la posición ON (ENCENDIDO).

Sistema de filtración de agua

No use con agua que no sea microbiológicamente segura o que sea de calidad desconocida sin desinfectarla adecuadamente antes o después del sistema. Pueden usarse sistemas certificados para la reducción de quistes en aguas desinfectadas que puedan contener quistes filtrables.

Luz de estado del filtro de agua (en algunos modelos)

La luz de estado del filtro le ayudará a saber cuándo cambiar el filtro de agua.

filter indicator
(indicador del filtro)

green - good filter
(verde - filtro en buenas condiciones)
yellow - order filter
(amarillo - ordene el filtro)
red - change filter
(rojo - cambie el filtro)

- La luz cambiará de verde a amarilla. Esto le indica que es casi el momento de cambiar el filtro.
- Se recomienda reemplazar el filtro cuando la luz de estado cambie a rojo O BIEN cuando el flujo de agua al dispensador de agua o a la fábrica de hielo disminuya sensiblemente.

  NOTA: Se debe reemplazar el filtro al menos una vez cada 6 meses según la calidad del agua y el uso.

Cómo fijar el estado del filtro

- El botón de reajuste está ubicado en el panel de control, en el compartimiento de la nevera. Para restablecer la luz de estado después de cambiar el filtro, presione el botón 5 veces en menos de 10 segundos.

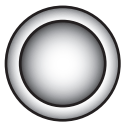

filter indicator reset
(indicador de reajuste del filtro)

push light switch 5 times in 10 seconds to reset filter indicator to green
(pulse el interruptor de luz 5 veces en 10 segundos para reajustar el indicador del filtro a verde)

La luz de estado cambiará de rojo a verde cuando el sistema quede reajustado.

Filtro de agua sin indicador (en algunos modelos)

Si su nevera no tiene la luz indicadora del estado del filtro de agua, usted debe cambiar el cartucho del filtro de agua al menos una vez cada 6 meses según la calidad del agua y el uso. Si el flujo de agua hacia el dispensador de agua o a la fábrica de hielo disminuye sensiblemente antes de que pasen 6 meses, cambie el filtro más seguido.

Cómo cambiar el filtro de agua

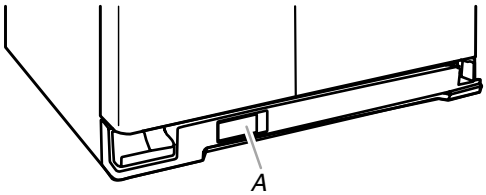

A. Tapa de la cubierta del filtro de agua

1. Ubique la tapa de la cubierta del filtro de agua que está en la rejilla de la base y jálela para abrirla. El filtro se liberará y saldrá al mismo tiempo que se abre la puerta.
2. Cuando la puerta se haya abierto por completo, jale el filtro hacia fuera.

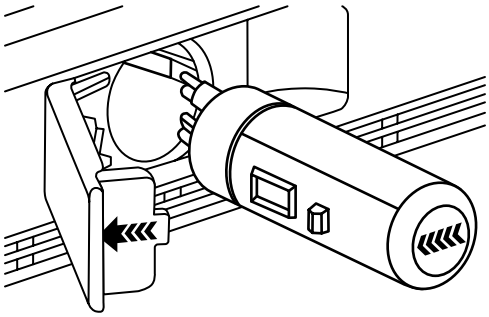

NOTA: Es posible que quede agua en el filtro. Es posible que se derrame un poco de esa agua. Use una toalla para secar cualquier derrame.

3. Retire el filtro nuevo de su empaque y saque la tapa. Asegúrese de que las juntas tóricas sigan en su lugar después de que se quitó la tapa.

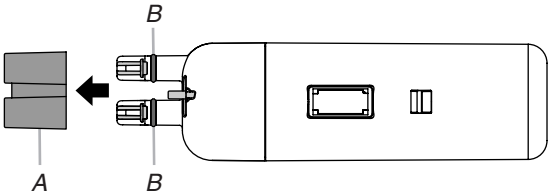

A. Tapa *B. Juntas tóricas*

4. Con la flecha señalando hacia la izquierda (hacia la bisagra de la tapa de la cubierta del filtro), alinee el filtro nuevo con el receptáculo del mismo y deslícelo en su lugar. La tapa de la cubierta del filtro comenzará a cerrarse automáticamente a medida que se inserta el nuevo filtro.
5. Cierre por completo la tapa de la cubierta del filtro para que el mismo encaje en su lugar. Tal vez necesite presionar con fuerza.
6. Enjuague el sistema de agua. Vea “Dispensadores de agua y hielo”.

CUIDADO DE LA NEVERA

Limpieza

⚠ ADVERTENCIA

Peligro de explosión

Use un limpiador no inflamable.

No seguir esta instrucción puede ocasionar la muerte, explosión o incendio.

Tanto la sección de la nevera como la del congelador se descongelan automáticamente. No obstante, limpie ambas secciones más o menos una vez al mes para evitar la acumulación de olores. Limpie los derrames de inmediato.

IMPORTANTE: Debido a que el aire circula entre ambas secciones, cualquier olor que se forma en una sección pasará a la otra. Debe limpiar meticulosamente ambas secciones para eliminar olores. Para evitar la transferencia de olores y la deshidratación de los alimentos, envuelva o tape bien los alimentos.

Para limpiar su nevera:

NOTA: No use productos de limpieza abrasivos o ásperos, como aerosoles para ventanas, productos de limpieza para pulir, líquidos inflamables, ceras para limpieza, detergentes concentrados, blanqueadores o productos de limpieza que contengan productos de petróleo en las partes de plástico, revestimientos interiores y de la puerta o juntas. No use toallas de papel, estropajos para fregar u otros utensilios de limpieza ásperos.

1. Desenchufe la nevera o desconecte el suministro de energía.
2. Lave a mano, enjuague y seque todas las partes desmontables y las superficies interiores meticulosamente. Use una esponja limpia o un paño liso y un detergente suave en agua tibia.
3. Lave las superficies externas metálicas pintadas y de acero inoxidable con una esponja limpia o un paño liso y detergente suave con agua tibia.
4. Una limpieza rutinaria del condensador no es necesaria en ambientes normales de operación en el hogar. Si el ambiente es particularmente grasoso o polvoriento, o si hay bastante tránsito de mascotas en el hogar, el condensador deberá limpiarse cada 2 ó 3 meses para asegurar la máxima eficacia.

   Si necesita limpiar el condensador:

   - Quite la rejilla de la base. Vea las instrucciones “Cómo quitar las puertas”, ya sea en las Instrucciones para el usuario o en las Instrucciones de instalación y el Manual del propietario o en la hoja separada de instrucciones provista con la nevera.
   - Use una aspiradora con un cepillo suave para limpiar la rejilla, las áreas abiertas detrás de la rejilla y la superficie frontal del condensador.
   - Vuelva a colocar la rejilla de la base cuando termine.
5. Enchufe la nevera o reconecte el suministro de energía.

Luces

Las luces del interior y del dispensador son LED y no se pueden cambiar.

- Si le parece que las luces del dispensador no funcionan como se ha descrito en “Dispensadores de agua y hielo” (en las Instrucciones para el usuario, el Manual del usuario o el Manual de uso y cuidado) o las luces interiores no se encienden cuando se abre cualquiera de las puertas, llame para solicitar ayuda o servicio técnico. Consulte la portada o la garantía para obtener la información de contacto.

Cuidado durante las vacaciones y trasteos

Vacaciones

Si usted decide dejar la nevera funcionando mientras está ausente:

1. Use todos los artículos perecederos y congele el resto.
2. Si su nevera tiene una fábrica de hielo automática y está conectada al suministro de agua del hogar, cierre el suministro de agua a la nevera. Si no se cierra el suministro de agua, pueden ocurrir daños a la propiedad.
3. Si usted tiene una fábrica de hielo automática, apáguela.

   NOTA: Según el modelo, levante el brazo de control de alambre a la posición de OFF (APAGADO - hacia arriba), o presione el interruptor hacia OFF (APAGADO - derecha).
4. Vacíe el depósito de hielo.

Si usted decide apagar la nevera antes de irse:

1. Saque toda la comida de la nevera.
2. Si su nevera tiene fábrica de hielo automática:
   - Cierre el suministro de agua a la fábrica de hielo por lo menos un día antes.
   - Cuando el último lote de hielo caiga, levante el brazo de control de alambre a la posición OFF (APAGADO - hacia arriba) o mueva el interruptor a la posición OFF (APAGADO - derecha).
3. Dependiendo del modelo, gire el control de la nevera hacia OFF (APAGADO), o apague el enfriamiento. Consulte “Uso de los controles” en las Instrucciones para el usuario, el Manual del usuario o el Manual de uso y cuidado.
4. Limpie, enjuague y seque meticulosamente.
5. Fije bloques de goma o de madera con cinta adhesiva en la parte superior de ambas puertas para que queden abiertas y el aire circule. Esto evita que se formen olores y que crezcan hongos.

Trasteo

Si Ud. trastea su nevera a una casa nueva, siga estos pasos para prepararse para el trasteo.

1. Si su nevera tiene fábrica de hielo automática:
   - Cierre el suministro de agua a la fábrica de hielo por lo menos un día antes.
   - Desconecte la tubería de agua detrás de la nevera.
   - Cuando el último lote de hielo caiga, levante el brazo de control de alambre a la posición OFF (APAGADO - hacia arriba) o mueva el interruptor a la posición OFF (APAGADO - derecha).
2. Saque toda la comida de la nevera y empaque todos los alimentos congelados en hielo seco.
3. Vacíe el depósito de hielo.
4. Dependiendo del modelo, gire el control de la nevera hacia OFF (APAGADO), o apague el enfriamiento. Consulte “Uso de los controles” en las Instrucciones para el usuario, el Manual del usuario o el Manual de uso y cuidado.
5. Desenchufe la nevera.
6. Limpie, enjuague y seque meticulosamente.
7. Saque todas las partes desmontables, envuélvalas bien y asegúrelas con cinta adhesiva para que no se sacudan durante el trasteo.
8. Según el modelo, levante la parte delantera de la nevera para que ruede con facilidad O atornille las patas niveladoras para no rayar el piso. Vea “Ajuste las puertas” o “Remoción, nivelación y alineación de las puertas.”
9. Sostenga las puertas cerradas y el cable pegado a la parte posterior de la nevera con cinta adhesiva.

Cuando llegue a la casa nueva, ponga todo de nuevo y lea las Instrucciones de instalación para obtener instrucciones de preparación. Además, si su nevera tiene fábrica de hielo automática, recuerde volver a conectarle el suministro de agua a la nevera.

SOLUCIÓN DE PROBLEMAS

En primer lugar, pruebe las soluciones sugeridas aquí o visite nuestro sitio de internet, para evitar posiblemente el costo de una visita de servicio técnico.

⚠ADVERTENCIA

Peligro de descarga eléctrica

Enchufe en una toma con conexión a tierra de 3 terminales.

No quite la terminal de conexión a tierra.

No use un adaptador.

No use un cable eléctrico de extensión.

No seguir estas instrucciones puede ocasionar la muerte, incendio o descarga eléctrica.

FUNCIONAMIENTO GENERAL	Causas posibles y/o soluciones recomendadas
La nevera no funciona	■ **No está conectada a un suministro eléctrico -** Enchufe el cable eléctrico en una toma de 3 terminales con conexión a tierra. No use un cable de extensión. ■ **No hay electricidad en la toma eléctrica -** Enchufe una lámpara para ver si la toma funciona. ■ **Hay un fusible de la casa fundido o se disparó el cortacircuitos -** Reemplace el fusible o reposicione el cortacircuitos. Si el problema continúa, contacte a un electricista autorizado. ■ **No está encendido el control o el enfriamiento -** Encienda el control de la nevera o el enfriamiento. Vea “Uso de los controles”. ■ **Instalación reciente -** Luego de la instalación, deje que transcurran 24 horas para que la nevera y el congelador se enfríen por completo. **NOTA:** El ajustar el (los) control(es) de temperatura hacia la posición más fría no hará que el compartimiento (ya sea la nevera o el congelador) enfríe más rápido.
El motor parece funcionar excesivamente	■ **Su nueva nevera tiene un motor con ahorro de energía -** Es posible que la nevera funcione por más tiempo de lo que usted está acostumbrado, ya que el compresor y los ventiladores funcionan a velocidades más bajas que ahorran más energía. Esto es normal. **NOTA:** Es posible que la nevera funcione por más tiempo si la habitación está caliente, si se ha agregado una gran cantidad de alimentos, si se abren las puertas con frecuencia o si se ha dejado una puerta abierta.

FUNCIONAMIENTO GENERAL	Causas posibles y/o soluciones recomendadas
La nevera parece ruidosa	El compresor de su nueva nevera regula la temperatura con más eficacia, y usa menos energía que los modelos anteriores. Durante varias etapas del funcionamiento, es posible que escuche sonidos de funcionamiento normal que no le son familiares. **Los ruidos que se indican a continuación son normales:** ■ **Zumbido/Chasquido -** Se escucha cuando la válvula de agua se abre y se cierra para sacar agua o llenar la fábrica de hielo. Si la nevera está conectada a una tubería de agua, esto es normal. Si la nevera no está conectada a una tubería de agua, apague la fábrica de hielo. ■ **Crujidos/Estrépitos -** Se escuchan cuando el hielo es expulsado del molde de la fábrica de hielo. ■ **Estallido -** Se escucha cuando las paredes interiores se contraen y se expanden, especialmente durante el enfriamiento inicial. ■ **Pulsaciones/Runruneos -** Se escuchan cuando los ventiladores/el compresor se ajustan para mejorar el rendimiento durante el funcionamiento normal. ■ **Vibraciones -** Se escuchan cuando el agua pasa a través de la línea de agua o debido al flujo de refrigerante. Las vibraciones también pueden ser ocasionadas por artículos colocados sobre la nevera. ■ **Agua corriendo o gorgoteo -** Se escucha cuando el hielo se derrite durante el ciclo de descongelación y el agua corre hacia la bandeja recolectora. ■ **Chisporroteos -** Se escuchan cuando el agua gotea sobre el calentador durante el ciclo de descongelación.
La temperatura está demasiado elevada	■ **Instalación reciente -** Luego de la instalación, deje que transcurran 24 horas para que la nevera y el congelador se enfríen por completo. **NOTA:** El ajustar el (los) control(es) de temperatura hacia la posición más fría no hará que el compartimiento (ya sea la nevera o el congelador) enfríe más rápido. ■ **Se abren las puertas a menudo o no se cierran por completo -** Esto hace que entre aire tibio a la nevera. Reduzca al mínimo las veces que abre la puerta, mantenga las puertas cerradas por completo y cerciórese de que ambas puertas estén bien cerradas. ■ **Están bloqueados los orificios de ventilación -** Quite los artículos que están justo frente a los orificios de ventilación. ■ **Se ha agregado recientemente una gran cantidad de alimentos calientes -** Deje que transcurran varias horas para que la nevera vuelva a la temperatura normal. ■ **No se han ajustado los controles correctamente de acuerdo con las condiciones circundantes -** Regule los controles un ajuste más frío. Fíjese nuevamente en la temperatura en 24 horas.
La temperatura está demasiado baja	■ **No se han ajustado los controles correctamente de acuerdo con las condiciones circundantes -** Regule los controles un ajuste más elevado. Fíjese nuevamente en la temperatura en 24 horas. ■ **El estante superior de la nevera está más frío que los estantes inferiores -** En algunos modelos, el aire del congelador entra en el compartimiento de la nevera a través de los orificios de ventilación, que se encuentran cerca del estante superior de la nevera. A consecuencia de esto, el estante superior puede estar ligeramente más frío que los estantes inferiores. ■ **Están bloqueados los orificios de ventilación -** Quite los artículos que están justo frente a los orificios de ventilación.
Hay acumulación de humedad en el interior	**NOTA:** Cierta acumulación de humedad es normal. Seque con un paño suave. ■ **Está húmeda la habitación -** Un ambiente húmedo contribuye a que se acumule la humedad. Solamente use la nevera en el interior del hogar, con el mínimo posible de humedad. ■ **Se abren las puertas a menudo o no se cierran por completo -** Esto hace que entre aire húmedo a la nevera. Reduzca al mínimo las veces que abre la puerta, mantenga las puertas cerradas por completo y cerciórese de que ambas puertas estén bien cerradas.

FUNCIONAMIENTO GENERAL	Causas posibles y/o soluciones recomendadas
Las luces interiores no funcionan	■ **Las puertas han estado abiertas por un tiempo prolongado -** Cierre las puertas para volver a fijar las luces. ■ **Hay un bombillo de luz flojo o quemado** - En los modelos con bombillos de luz interiores incandescentes o LED de tamaño completo, apriete el bombillo o reemplácelo. Vea “Luces”. **NOTA:** En los modelos con luces mini LED, llame para solicitar ayuda o servicio técnico si las luces interiores no encienden cuando se abre cualquier puerta. Consulte la portada o la garantía para obtener la información de contacto.
Las luces del dispensador no funcionan (en algunos modelos)	■ **Se ha apagado la luz del dispensador -** En algunos modelos, si la luz del dispensador se ha fijado en OFF (APAGADO), se encenderá solamente cuando se presione la paleta/palanca del dispensador. Si usted desea que la luz del dispensador esté encendida continuamente, seleccione un ajuste diferente. Vea “Dispensadores de agua y hielo”. ■ **Se ha fijado la luz del dispensador en AUTO (AUTOMÁTICO) o NIGHT LIGHT (LUZ NOCTURNA) -** En algunos modelos, si la luz del dispensador se ha fijado en AUTO (AUTOMÁTICO) o NIGHT LIGHT (LUZ NOCTURNA), cerciórese de que no esté bloqueado el sensor de luz. Vea “Dispensadores de agua y hielo”. **NOTA:** En los modelos con luces mini LED, llame para solicitar ayuda o servicio técnico si las luces del dispensador no funcionan correctamente. Consulte la portada o la garantía para obtener la información de contacto.

⚠ ADVERTENCIA

Peligro de explosión

Use un limpiador no inflamable.

No seguir esta instrucción puede ocasionar la muerte, explosión o incendio.

PUERTAS Y NIVELACIÓN	Causas posibles y/o soluciones recomendadas
Es difícil abrir las puertas	■ **Las juntas están sucias o pegajosas -** Limpie las juntas y las superficies de contacto con jabón suave y agua tibia. Enjuague y seque con un paño suave.
Las puertas no cierran completamente	■ **La puerta queda abierta debido a un bloqueo -** Aleje los paquetes de alimentos de la puerta. Cerciórese de que todos los recipientes y estantes estén en su posición correcta. Asegúrese de que se hayan quitado todos los materiales de empaque.
Las puertas parecen estar disparejas	■ **Las puertas necesitan alinearse o la nevera necesita ser nivelada -** Vea las instrucciones para la nivelación y alineamiento de la puerta.
La nevera se tambalea y no está estable	■ **La nevera no está nivelada -** Para estabilizar la nevera, quite la rejilla de la base y baje las patas niveladoras hasta que toquen el piso. Vea las instrucciones para la nivelación y alineamiento de la puerta.

⚠ ADVERTENCIA

Peligro de cortaduras

Use un vaso resistente para recibir hielo del dispensador.

No seguir esta instrucción puede ocasionar cortaduras.

HIELO Y AGUA	Causas posibles y/o soluciones recomendadas
La fábrica de hielo no produce hielo, no produce suficiente hielo o produce un hielo pequeño o hueco	■ **La nevera no está conectada a un suministro de agua, la válvula de cierre de suministro de agua no está abierta por completo -** Conecte la nevera a un suministro de agua y cerciórese de que la válvula de cierre de agua esté completamente abierta. ■ **Hay un estrechamiento en la tubería de suministro de agua -** Un estrechamiento en la tubería de agua puede reducir el flujo de agua, ocasionando una disminución de la producción de hielo, cubos de hielo pequeños y/o huecos, o de forma irregular. Enderece la tubería de agua. ■ **No se ha encendido la fábrica de hielo -** Encienda la fábrica de hielo. Vea “Fábrica de hielo y depósito”. ■ **Nueva instalación -** Después de haber conectado la nevera a un suministro de agua, enjuague el sistema de agua. (Vea “Dispensadores de agua y hielo”.) Deje transcurrir 24 horas para que la fábrica de hielo comience a producir hielo. Deje transcurrir 72 horas para la producción total de hielo. Deshágase de los tres primeros lotes de hielo producidos. ■ **Se acaba de sacar una gran cantidad de hielo -** Deje transcurrir suficiente tiempo para que la fábrica de hielo produzca más hielo. ■ **Se trabó el hielo en el brazo eyector de la fábrica de hielo -** Saque el hielo del brazo eyector con un utensilio de plástico. ■ **Presión inadecuada de agua -** Verifique que la casa tenga una presión de agua adecuada. Vea “Requisitos del suministro de agua”. ■ **Filtro de agua instalado de modo incorrecto -** Cerciórese de que el filtro esté instalado correctamente. Vea “Sistema de filtración de agua”. ■ **Se ha conectado un sistema de filtración de agua de ósmosis inversa al suministro de agua fría -** Esto puede hacer que disminuya la presión de agua. Vea “Requisitos del suministro de agua”. **NOTA:** Si aún tiene preguntas acerca de la presión de agua, llame a un plomero competente autorizado.

HIELO Y AGUA	Causas posibles y/o soluciones recomendadas
El dispensador de hielo no funciona adecuadamente	■ **Las puertas no se cierran por completo -** Cerciórese de que ambas puertas estén firmemente cerradas. (En algunos modelos, deberá cerrarse solamente la puerta del congelador para poner en marcha el dispensador.) ■ **Nueva instalación -** Después de haber conectado la nevera a un suministro de agua, enjuague el sistema de agua. (Vea “Dispensadores de agua y hielo”.) Deje transcurrir 24 horas para que la fábrica de hielo comience a producir hielo. Deje transcurrir 72 horas para la producción total de hielo. Deshágase de los tres primeros lotes de hielo producidos. ■ **No está encendida la fábrica de hielo, o no se ha instalado correctamente el depósito de hielo -** Encienda la fábrica de hielo y cerciórese de que el depósito de hielo esté firme en su lugar. Vea “Fábrica de hielo y depósito”. ■ **Se ha atascado el hielo en el depósito de hielo o el mismo está bloqueando el conducto de salida de hielo -** Saque o separe el hielo que está atascado utilizando un utensilio de plástico, si es necesario. Limpie el conducto de salida de hielo y la base del depósito de hielo con un paño humedecido con agua tibia; luego seque ambos meticulosamente. Para evitar que se atasquen y mantener un suministro fresco de hielo, vacíe el depósito y limpie el depósito y el conducto de salida cada 2 semanas. ■ **Se ha agregado hielo incorrecto en el depósito -** Use únicamente el hielo producido por su fábrica de hielo actual. ■ **El dispensador está bloqueado -** Desbloquee el dispensador. Vea “Dispensadores de agua y hielo”. ■ **El dispensador de hielo se atasca mientras vierte el hielo picado -** Para los modelos con el depósito de hielo en la puerta, cambie temporalmente de hielo triturado a hielo en cubos para despejar el depósito de hielo. ■ **Se ha presionado la paleta/palanca del dispensador por demasiado tiempo -** El hielo dejará de entregarse automáticamente. Espere unos minutos para que el dispensador se restablezca y vuelva a usarlo. Saque grandes cantidades de hielo directamente del depósito de hielo, y no a través del dispensador. ■ **La presión de agua a la casa está por debajo de 30 lb/pulg² (207 kPa) -** La presión de agua a la casa afectará el flujo del dispensador. Vea “Requisitos del suministro de agua”. ■ **El filtro de agua está obstruido o instalado incorrectamente -** Reemplace el filtro o vuelva a instalarlo correctamente. Vea “Sistema de filtración de agua”.
El hielo tiene mal sabor, olor o un color grisáceo	■ **Son nuevas las conexiones de plomería -** Las conexiones nuevas de plomería pueden producir hielo o agua descoloridos o de mal sabor. Este problema desaparecerá con el correr del tiempo. ■ **Se ha guardado el hielo por demasiado tiempo -** Deseche el hielo y lave el depósito de hielo. Deje transcurrir 24 horas para que la fábrica de hielo produzca hielo nuevo. ■ **Se ha transferido al hielo el olor de los alimentos -** Use recipientes herméticos contra humedad para almacenar alimentos. ■ **Uso de una tubería de suministro de agua no recomendada -** Es posible que se transfiera olor y gusto de ciertos materiales usados en tuberías de suministro de agua no recomendadas. Use solamente una tubería recomendada de suministro de agua. Vea “Requisitos del suministro de agua”. ■ **El agua contiene minerales (como el azufre) -** Podría ser necesario instalar un filtro de agua para eliminar los minerales. ■ **Se ha instalado o reemplazado recientemente el filtro de agua -** Un descoloramiento o un color gris del hielo o el agua indican que el sistema de filtración de agua necesita enjuagarse más. Vea “Dispensadores de agua y hielo”.

HIELO Y AGUA	Causas posibles y/o soluciones recomendadas
El dispensador de agua no funciona adecuadamente	■ **Las puertas no se cierran por completo -** Cerciórese de que ambas puertas estén firmemente cerradas. (En algunos modelos, deberá cerrarse solamente la puerta del congelador para poner en marcha el dispensador.) ■ **La nevera no está conectada a un suministro de agua, la válvula de cierre de suministro de agua no está abierta -** Conecte la nevera a un suministro de agua y cerciórese de que la válvula de cierre de agua esté completamente abierta. ■ **Hay un estrechamiento en la tubería de suministro de agua -** Un estrechamiento en la tubería puede reducir el flujo de agua al dispensador. Enderece la tubería de agua. ■ **La presión de agua a la casa está por debajo de 30 lb/pulg² (207 kPa) -** La presión de agua a la casa afectará el flujo del dispensador. Vea “Requisitos del suministro de agua”. ■ **Nueva instalación -** Después de haber conectado la nevera a un suministro de agua, enjuague el sistema de agua. Vea “Dispensadores de agua y hielo”. ■ **El dispensador está bloqueado -** Desbloquee el dispensador. Vea “Dispensadores de agua y hielo”. ■ **El filtro de agua está obstruido o instalado incorrectamente -** Reemplace el filtro o vuelva a instalarlo correctamente. Vea “Sistema de filtración de agua”. ■ **Se ha conectado un sistema de filtración de agua de ósmosis inversa al suministro de agua fría -** Esto puede hacer que disminuya la presión de agua. Vea “Requisitos del suministro de agua”. **NOTA:** Si aún tiene preguntas acerca de la presión de agua, llame a un plomero competente autorizado.
Hay fugas de agua o goteos en el sistema del dispensador	**NOTA:** Es normal que haya algunas gotas de agua después de servir el agua. ■ **No se ha puesto el vaso debajo del dispensador el tiempo suficiente -** Sostenga el vaso debajo del dispensador durante 2 a 3 segundos después de soltar la paleta/palanca del dispensador. ■ **Es nueva la instalación o se ha instalado o reemplazado recientemente el filtro de agua -** El aire en las líneas de agua hará que gotee agua del dispensador. Enjuague el sistema de agua para quitar el aire que se encuentra en las líneas de agua. Vea “Dispensadores de agua y hielo”. ■ **Se están derritiendo los restos de hielo en el conducto del dispensador -** Cerciórese de que el conducto de hielo esté libre de raspados o pedazos de hielo.
Hay fugas de agua en la parte posterior de la nevera	■ **Las conexiones de la línea de agua no están ajustadas por completo -** Cerciórese de que todas las conexiones estén firmemente ajustadas. Vea “Conexión del suministro de agua”.
El agua del dispensador no está lo suficientemente fría (en algunos modelos)	**NOTA:** El agua del dispensador se enfría a 50 °F (10 °C). ■ **Nueva instalación -** Deje transcurrir 24 horas después de la instalación para que el suministro de agua se enfríe completamente. ■ **Se ha sacado una gran cantidad de agua recientemente -** Deje transcurrir 24 horas para que el nuevo suministro de agua se enfríe por completo. ■ **No se ha usado el dispensador de agua recientemente -** Puede ser que el primer vaso de agua no esté frío. Descarte el agua del primer vaso. ■ **La nevera no está conectada a una tubería de agua fría -** Asegúrese de que la nevera esté conectada a una tubería de agua fría. Vea “Requisitos del suministro de agua”.

AYUDA O SERVICIO TÉCNICO

Antes de solicitar ayuda o servicio técnico, consulte la sección “Solución de problemas” o “Problemas y soluciones”. Esto le podría ahorrar el costo de una visita de servicio técnico.

Si aún requiere ayuda, póngase en contacto con el distribuidor en donde compró su nevera.

Si necesita piezas de repuesto

Busque piezas de repuesto de buena calidad siempre que necesite una pieza de repuesto para su nevera.

Para encontrar piezas de repuesto especificadas de fábrica en su localidad, llame al distribuidor en donde compró la nevera.

Garantía

FABRICANTE:
Whirlpool

MODELOS:
7WRS22FDBF, 7WRS22FDBW, 7WRS25FDBF

Para obtener información acerca de la garantía, póngase en contacto con el distribuidor en donde compró la nevera.

Guarde este libro y su comprobante de compra juntos para referencia futura. Usted deberá proporcionar el comprobante de compra o la fecha de instalación para obtener servicio bajo la garantía.

Escriba la siguiente información acerca de su electrodoméstico para ayudarle a obtener ayuda o servicio técnico si alguna vez llegara a necesitarlo. Deberá tener a mano el número completo del modelo y de la serie. Puede encontrar esta información en la etiqueta con el número de modelo y de serie que está ubicada en la pared interior del compartimiento de la nevera.

Nombre del distribuidor _____

Número de serie _____

Dirección _____

Número de teléfono _____

Número de modelo _____

Fecha de compra _____

®/™ ©2014 Whirlpool. Todos los derechos reservados.

3/14
Impreso en México

REFRIGERATOR USER INSTRUCTIONS

Table of Contents

WHIRLPOOL® REFRIGERATORS **25**
REFRIGERATOR SAFETY **26**
INSTALLATION INSTRUCTIONS **27**
- Unpack the Refrigerator 27
- Proper Disposal of Your Old Refrigerator 27
- Door Removal, Leveling and Alignment 28
- Handle Installation and Removal 30
- Location Requirements 31
- Electrical Requirements 31
- Water Supply Requirements 32
- Connect Water Supply 32

REFRIGERATOR USE **34**
- Using the Controls 34
- Crisper Humidity Control 34
- Food Storage Guide 34
- Water and Ice Dispensers 35
- Ice Maker and Storage Bin 36
- Water Filtration System 36

REFRIGERATOR CARE **37**
- Cleaning 37
- Lights 37
- Vacation and Moving Care 38

PROBLEM SOLVER **39**
ASSISTANCE OR SERVICE **44**

WHIRLPOOL® REFRIGERATORS

MANUFACTURED BY:

Whirlpool Internacional, S. de R.L. de C.V.
Blvd. Omega # 2150
Col. Parque Industrial Santa Maria
Ramos Arizpe, Coahuila, Mexico, C.P. 25903

Telephone: (+52) 844 866 4100

REQUIREMENTS	REFRIGERATORS	REFRIGERATORS WITH ICE MAKERS
ELECTRIC		
115 V~, 60 Hz, 15 A fused	•	•
3 prong outlet	•	•
Separate circuit serving the appliance	•	•
Voltage regulator	•	•
WATER		
Potable cold water inlet		•
WATER FILTER		
½" to ¼" (1.27 cm to 0.635 cm) "T" union		•
¼" (0.635 cm) coiled copper tube (depending on distance)		•
3 ¼" (0.635 cm) bell-shaped nuts		•
WHIRLPOOL® WATER FILTER		

NOMINAL ELECTRIC FEATURES

Rated current: 6.0 A, 7.2 A (Puerto Rico)
Rated frequency: 60 Hz
Rated voltage: 115 V~

THIS USER INSTRUCTIONS MANUAL IS APPLICABLE TO THE FOLLOWING MODELS:

WHIRLPOOL: 7WRS22FDBF, 7WRS22FDBW, 7WRS25FDBF

	MODELS	
	7WRS22FDBF 7WRS22FDBW	7WRS25FDBF
Gross Volume: Freezer Refrigerator TOTAL	 210 L 415 L 625 L	 297 L 440 L 737 L
Storage Volume: Freezer Refrigerator TOTAL	 187 L 411 L 598 L	 264 L 435 L 699 L
Climatic Class	ST	ST
Refrigerant Type and Mass	R-134a 150 g	R-134a 150 g

NO-FROST Refrigerator-Freezer

REFRIGERATOR SAFETY

Your safety and the safety of others are very important.

We have provided many important safety messages in this manual and on your appliance. Always read and obey all safety messages.

This is the safety alert symbol.

This symbol alerts you to potential hazards that can kill or hurt you and others.

All safety messages will follow the safety alert symbol and either the word “DANGER” or “WARNING.” These words mean:

⚠ DANGER — **You can be killed or seriously injured if you don't immediately follow instructions.**

⚠ WARNING — **You can be killed or seriously injured if you don't follow instructions.**

All safety messages will tell you what the potential hazard is, tell you how to reduce the chance of injury, and tell you what can happen if the instructions are not followed.

IMPORTANT SAFETY INSTRUCTIONS

WARNING: To reduce the risk of fire, electric shock, or injury when using your refrigerator, follow these basic precautions:

- Plug into a grounded (earthed) outlet.
- Do not remove ground prong.
- Do not use an adapter.
- Do not use an extension cord.
- Disconnect power before servicing.
- Replace all parts and panels before operating.
- Remove doors from your old refrigerator.
- Use nonflammable cleaner.
- Keep flammable materials and vapors, such as gasoline, away from refrigerator.
- Use two or more people to move and install refrigerator.
- Disconnect power before installing ice maker (on ice maker kit ready models only).
- A qualified service technician must install the water line and ice maker.
- Use a sturdy glass when dispensing ice (on some models).
- This appliance is not intended for use by persons (including children) with reduced physical, sensory or mental capabilities, or lack of experience and knowledge, unless they have been given supervision or instruction concerning use of the appliance by a person responsible for their safety.
- Children should be supervised to ensure that they do not play with the appliance.
- If the power supply cord is damaged, it must be replaced by the manufacturer or its service agent or a similarly qualified person in order to avoid a hazard.
- Do not store explosive substances, such as aerosol cans with a flammable propellant, in this appliance.
- This appliance is intended to be used in household and similar applications such as: staff kitchen areas in shops, offices and other working environments; farm houses and by clients in hotels, motels and other residential type environments; bed and breakfast type environments; and catering and similar non-retail applications.

SAVE THESE INSTRUCTIONS

Proper Disposal of Your Old Refrigerator

⚠WARNING

Suffocation Hazard

Remove doors from your old refrigerator.

Failure to do so can result in death or brain damage.

IMPORTANT: Child entrapment and suffocation are not problems of the past. Junked or abandoned refrigerators are still dangerous – even if they will sit for "just a few days." If you are getting rid of your old refrigerator, please follow these instructions to help prevent accidents.

Before You Throw Away Your Old Refrigerator or Freezer:

- Take off the doors.
- Leave the shelves in place so that children may not easily climb inside.

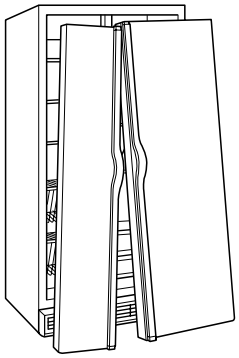

INSTALLATION INSTRUCTIONS

Unpack the Refrigerator

⚠WARNING

Excessive Weight Hazard

Use two or more people to move and install refrigerator.

Failure to do so can result in back or other injury.

Remove packaging materials. Do not use sharp instruments, rubbing alcohol, flammable fluids, or abrasive cleaners to remove tape or glue. These products can damage the surface of your refrigerator. For more information, see "Refrigerator Safety."

When Moving Your Refrigerator:

Your refrigerator is heavy. When moving the refrigerator for cleaning or service, be sure to cover the floor with cardboard or hardboard to avoid floor damage. Always pull the refrigerator straight out when moving it. Do not wiggle or "walk" the refrigerator when trying to move it, as floor damage could occur.

Important information to know about glass shelves and covers:

Do not clean glass shelves or covers with warm water when they are cold. Shelves and covers may break if exposed to sudden temperature changes or impact, such as bumping. Tempered glass is designed to shatter into many small, pebble-size pieces. This is normal. Glass shelves and covers are heavy. Use both hands when removing them to avoid dropping.

Door Removal, Leveling and Alignment

Gather the required tools and parts and read all instructions before starting installation. Save these instructions for future reference.

NOTE: Before moving your product into your home, measure the doorway of your home to see whether you need to remove the refrigerator and freezer doors. If door removal is necessary, see the instructions below.

IMPORTANT: Before you begin, turn the refrigerator control OFF or turn cooling off. Unplug refrigerator or disconnect power. Remove food, the ice storage bin (on some models), and any adjustable door or utility bins from doors.

TOOLS NEEDED:
Bubble level; flat-blade screwdriver; 5⁄16" (8 mm) wrench; ¼" (7 mm), ½" (13 mm), and 5⁄16" (8 mm) hex-head socket wrenches

⚠WARNING

Electrical Shock Hazard

Disconnect power before removing doors.

Failure to do so can result in death or electrical shock.

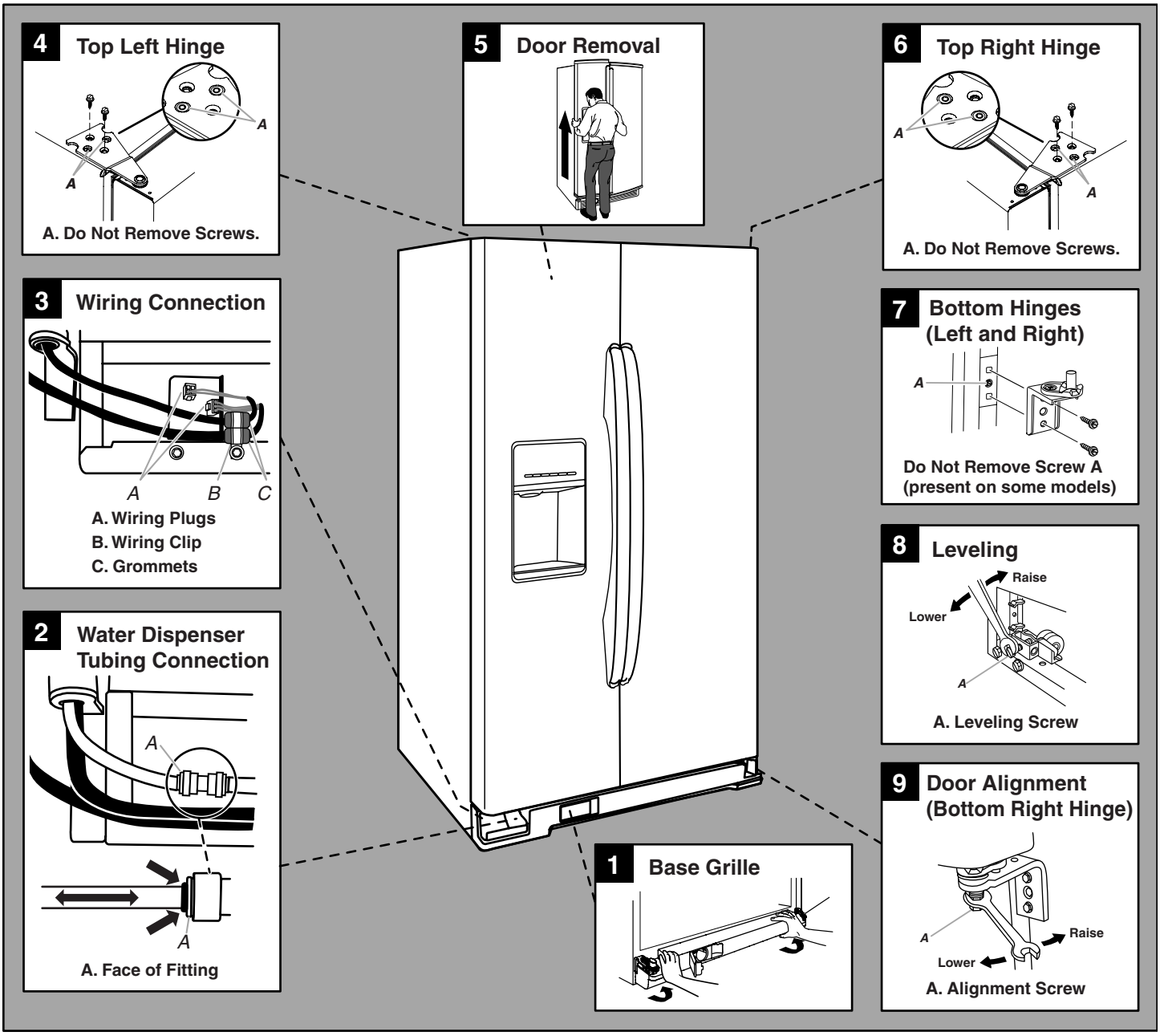

Remove the Doors

⚠WARNING

Electrical Shock Hazard

Disconnect power before removing doors.

Failure to do so can result in death or electrical shock.

1. Unplug refrigerator or disconnect power.
2. Open both doors (refrigerator and freezer) and the water filter cover door. It is not necessary to remove the water filter itself.
3. Remove the base grille by pulling up on the bottom outside corners. *See Graphic 1*.
4. Disconnect the water dispenser tubing located behind the base grille on the freezer door side. The dispenser tubing runs through the door hinge, and must be disconnected in order to remove the door. *See Graphic 2*.
   - Press blue outer ring against the face of fitting and pull the dispenser tubing free.

     NOTE: Keep the water tubing connector attached to the tube that runs underneath the freezer. The door cannot be removed if the connector is still attached to the tube that runs through the door hinge.
5. Disconnect the wiring located behind the base grille on the freezer door side. *See Graphic 3*.
   - Remove the wiring clip using a ¼" (7 mm) hex-head socket wrench.
   - Disconnect wiring plugs.
6. Close both doors and keep them closed until you are ready to lift them free from the cabinet.
7. Use a 5⁄16" (8 mm) hex-head socket wrench to remove the top left hinge as shown. *See Graphic 4*.

   IMPORTANT: Do not remove either screw A.
8. Lift freezer door straight up off bottom hinge. *See Graphic 5*. The water dispenser tubing and wiring remain attached to the freezer door and pull through the bottom left hinge.

   NOTE: This may require two people - one to lift the door and another to feed the water tubing and wiring through the hinge.

   IMPORTANT: Rest the door on its side on a soft, clean surface, such as a towel, blanket or piece of cardboard. This will help avoid damaging the door, water tubing and wiring.
9. Remove top right hinge as shown. *See Graphic 6*.

   IMPORTANT: Do not remove either screw A.
10. Lift the refrigerator door straight up off bottom hinge.

    IMPORTANT: Rest the door on its side on a soft, clean surface, such as a towel, blanket or piece of cardboard. This will help avoid damaging the door.
11. It may not be necessary to remove the bottom hinges to move the refrigerator through a doorway. Both bottom hinges have similar construction.
    - If necessary, disassemble the hinges as shown. *See Graphic 7*.

      IMPORTANT: To aid in door alignment and closing, there is a shim located between the hinge and the cabinet. When the hinge is removed, the shim may fall out of place. If this occurs, set the shim aside so it can be put back in place when the hinge is reconnected later.

Replace the Doors and Hinges

1. Replace both bottom hinges, if removed. Make sure the shim is between the hinge and cabinet. Tighten screws.
2. Before replacing the freezer door on the bottom left hinge, feed the wiring with the yellow plug and the water dispenser tubing through the hinge. Assistance may be needed.

NOTE: Provide additional support for the doors while the top hinges are being replaced. Do not depend on the door magnets to hold the doors in place while you are working.

3. Align and replace the top left hinge as shown. *See Graphic 4*. Tighten screws.
4. Reconnect water dispenser tubing and wiring.

   IMPORTANT: Do not intertwine the water tubing and wiring bundles when reconnecting them.
   - Push tubing into fitting until it stops and the black mark touches the face of fitting. *See Graphic 2*.
   - Reconnect wiring plugs. Reinstall the wiring clip over the grommets. Tighten screw. *See Graphic 3*.
5. Replace the refrigerator door by lifting the door onto the bottom right hinge.
6. Align and replace the top right hinge as shown. *See Graphic 6*. Tighten screws.
7. Replace the ice storage bin (on some models) and any adjustable door or utility bins.

⚠WARNING

Electrical Shock Hazard

Plug into a grounded 3 prong outlet.

Do not remove ground prong.

Do not use an adapter.

Do not use an extension cord.

Failure to follow these instructions can result in death, fire, or electrical shock.

8. Plug into a grounded 3 prong outlet.

Leveling and Door Closing

Your refrigerator has two front adjustable rollers — one on the right and one on the left. If your refrigerator seems unsteady or if you want the doors to close more easily, adjust the refrigerator's tilt using the instructions below:

1. Move the refrigerator into its final location.
2. Remove the base grille to locate the two leveling screws, which are part of the front roller assemblies on each side. *See Graphic 8*.

NOTE: Having someone push against the top of the refrigerator takes some weight off the leveling screws and rollers. This makes it easier to adjust the screws.

3. Use a ½" (13 mm) hex-head socket wrench to adjust the leveling screws. Turn the leveling screw to the right to raise that side of the refrigerator or turn the leveling screw to the left to lower that side. It may take several turns of the leveling screws to adjust the tilt of the refrigerator. *See Graphic 8*.

   NOTE: Both leveling feet should be snug against the floor, and the rollers should not touch the floor. This keeps the refrigerator from rolling forward when opening the doors.

4. Open both doors again and check that they close as easily as you like. If not, tilt the refrigerator slightly more to the rear by turning both leveling screws to the right. It may take several more turns, and you should turn both leveling screws the same amount.
5. Use a bubble level to check the leveling of the refrigerator.

NOTE: Whenever you need to move the refrigerator, turn the leveling feet to the right until they are no longer touching the ground. This will allow the refrigerator to roll more easily.

Door Alignment

A refrigerator that is not level from side-to-side may appear to have doors that are not properly aligned. If the doors appear this way, use the instructions in the previous section to check the leveling.

The doors are designed to be slightly different heights when the refrigerator is empty, in order to account for the weight of food that will be placed on the doors. If the doors are still not aligned after checking the leveling and loading the refrigerator with food, follow the steps below to adjust the door alignment.

1. Locate the alignment screw on the bottom hinge of the refrigerator door. *See Graphic 9*.
2. Use a 5⁄16" (8 mm) wrench to turn the screw. To raise the refrigerator door, turn the screw to the right. To lower the door, turn the screw to the left.
3. Check that the doors are even at the top and bottom. If necessary, continue to turn the alignment screw until the doors are aligned.
4. Replace the base grille.

NOTE: Be sure to refasten the Tech Sheet behind the base grille.

Handle Installation and Removal

PARTS INCLUDED: Door handles (2), 1⁄8" hex key, spare setscrew(s)

To Install the Handles:

NOTE: The handle mounting setscrews are preinstalled in the handle.

1. Remove the handles, which are packed inside the refrigerator.

   NOTE: To avoid scratching the finish, place the handles on a towel or other soft surface.
2. Open the freezer door. On the refrigerator door, place the handle on the shoulder screws with the setscrews facing the freezer.

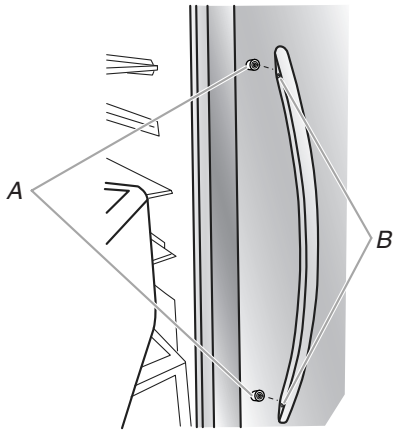

A. Shoulder screws
B. Setscrews inside the handle

3. Firmly push the handle toward the door until the handle base is flush against the door.
4. While holding the handle, insert the short end of the hex key into the upper hole and slightly rotate the hex key until it is engaged in the setscrew.

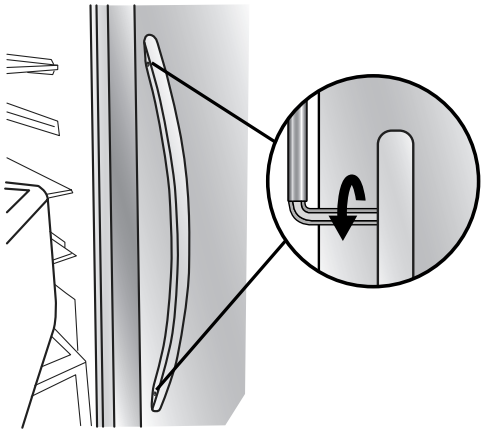

5. Using a clockwise motion, tighten the setscrew until it begins to contact the shoulder screw.
6. Repeat steps 4 and 5 to begin fastening the lower setscrew.
7. Once both setscrews have been partially tightened as outlined in the previous steps, fully tighten both the upper and lower setscrews.

   IMPORTANT: When the screws feel tight, tighten them an additional quarter-turn. The handle is not properly installed without this extra tightening.
8. Open the refrigerator door and close the freezer door. Repeat steps 2 through 7 to install the other handle onto the freezer door with the setscrews facing the refrigerator.
9. Save the hex key and all instructions.

To Remove the Handles:

1. While holding the handle, insert the short end of the hex key into the lower setscrew hole and slightly rotate the hex key until it is engaged in the setscrew.
2. Using a counterclockwise motion, loosen the setscrew a quarter-turn at a time.
3. Repeat steps 1 and 2 for the upper setscrew. Gently pull the handle away from the door.
4. If necessary, use a Phillips screwdriver to remove the shoulder screws from the door.

Location Requirements

⚠WARNING

Explosion Hazard

Keep flammable materials and vapors, such as gasoline, away from refrigerator.

Failure to do so can result in death, explosion, or fire.

IMPORTANT: This refrigerator is designed for indoor household use only.

To ensure proper ventilation for your refrigerator, allow for ½" (1.27 cm) of space on each side and at the top. Allow for 2" (5.08 cm) of space behind the refrigerator. If your refrigerator has an ice maker, allow extra space at the back for the water line connections. When installing your refrigerator next to a fixed wall, leave a 2" (5.08 cm) minimum space on each side (depending on your model) to allow the doors to swing open.

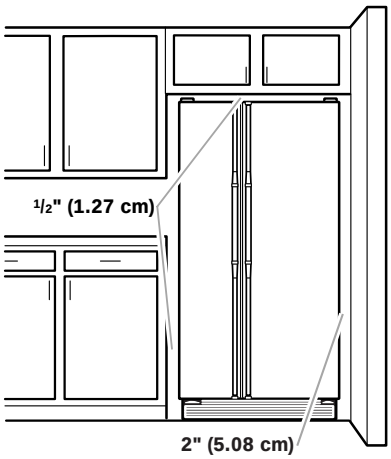

NOTES:

- This refrigerator is intended for use in a location where the temperature ranges from a minimum of 55°F (13°C) to a maximum of 110°F (43°C). The preferred room temperature range for optimum performance, which reduces electricity usage and provides superior cooling, is between 60°F (15°C) and 90°F (32°C). It is recommended that you do not install the refrigerator near a heat source, such as an oven or radiator.
- Normal minimum cabinet cut-out width required for product installation is 36" (91.44 cm). However, if the product is placed against an extended wall and the ability to remove the crisper pans is desired, an additional 18" (45.72 cm) of cabinet width is required, so a total cabinet opening width of 54" (137.16 cm) is recommended.

Electrical Requirements

⚠WARNING

Electrical Shock Hazard

Plug into a grounded (earthed) outlet.

Do not remove ground prong.

Do not use an adapter.

Do not use an extension cord.

Failure to follow these instructions can result in death, fire, or electrical shock.

Before you move your refrigerator into its final location, it is important to make sure you have the proper electrical connection:

Recommended Grounding Method

A 115 V~ 60 Hz 15 A fused and grounded (earthed) electrical supply is required.

It is recommended that a separate circuit serving only your refrigerator be provided. Use an outlet that cannot be turned off by a switch or pull chain. Do not use an extension cord.

⚠WARNING

Electrical Shock Hazard

Disconnect power before servicing.

Replace all parts and panels before operating.

Failure to do so can result in death or electrical shock.

NOTE: Before performing any type of installation, cleaning, or removing a light bulb, turn the control, (Thermostat, Refrigerator or Freezer Control depending on the model) to OFF and then disconnect the refrigerator from the electrical source. When you are finished, reconnect the refrigerator to the electrical source and reset the control (Thermostat, Refrigerator or Freezer Control depending on the model) to the desired setting.

Water Supply Requirements
(on some models)

Gather the required tools and parts before starting installation. Read and follow the instructions provided with any tools listed here.

TOOLS NEEDED:

- Flat-blade screwdriver
- 7⁄16" (12 mm) and ½" (13 mm) open-end or two adjustable wrenches
- ¼" (7 mm) nut driver
- ¼" (6 mm) drill bit
- Cordless drill

NOTE: Your refrigerator dealer has a kit available with a ¼" (6.35 mm) saddle-type shutoff valve, a union, and copper tubing. Before purchasing, make sure a saddle-type valve complies with your local plumbing codes. Do not use a piercing-type or 3⁄16" (4.76 mm) saddle valve which reduces water flow and clogs more easily.

IMPORTANT:

- All installations must meet local plumbing code requirements.
- Use copper tubing and check for leaks. Install copper tubing only in areas where the household temperatures will remain above freezing.

Water Pressure

⚠WARNING

Water Quality Hazard

Connect to potable water supply only.

Failure to do so can result in serious health problems.

A potable water supply with water pressure of between 30 and 87 psi (207 kPa and 600 kPa) is required to operate the water dispenser and/or ice maker. If you have questions about your water pressure, call a licensed, qualified plumber.

Reverse Osmosis Water Supply

IMPORTANT: The pressure of the water supply coming out of a reverse osmosis system going to the water inlet valve of the refrigerator needs to be between 30 and 87 psi (207 kPa and 600 kPa).

If a reverse osmosis water filtration system is connected to your cold water supply, the water pressure to the reverse osmosis system needs to be a minimum of 40 to 60 psi (276 kPa to 414 kPa).

If the water pressure to the reverse osmosis system is less than 40 to 60 psi (276 kPa to 414 kPa):

- Check to see whether the sediment filter in the reverse osmosis system is blocked. Replace the filter if necessary.
- Allow the storage tank on the reverse osmosis system to refill after heavy usage.
- If your refrigerator has a water filter, it may further reduce the water pressure when used in conjunction with a reverse osmosis system. Remove the water filter. See “Water Filtration System.”

If you have questions about your water pressure, call a licensed, qualified plumber.

Connect Water Supply
(on some models)

Read all directions before you begin.

IMPORTANT:

- Plumbing shall be installed in accordance with the International Plumbing Code and any local codes and ordinances.
- The gray water tubing on the back of the refrigerator (which is used to connect to the household water line) is a PEX (cross-linked polyethylene) tube. Copper and PEX tubing connections from the household water line to the refrigerator are acceptable, and will help avoid off-taste or odor in your ice or water. Check for leaks.

  If PEX tubing is used instead of copper, we recommend the following Whirlpool Part Numbers:
  W10505928RP (7 ft [2.14 m] jacketed PEX),
  8212547RP (5 ft [1.52 m] PEX), or
  W10267701RP (25 ft [7.62 m] PEX).
- Install tubing only in areas where temperatures will remain above freezing.

TOOLS NEEDED:

Gather the required tools and parts before starting installation.

- Flat-blade screwdriver
- 7⁄16" (12 mm) and ½" (13 mm) open-end wrenches or two adjustable wrenches
- ¼" (7 mm) nut driver

Connect to Water Line

IMPORTANT: If you turn the refrigerator on before the water line is connected, turn the ice maker OFF.

1. Unplug refrigerator or disconnect power.
2. Turn OFF main water supply. Turn ON nearest faucet long enough to clear line of water.
3. Use a quarter-turn shutoff valve or the equivalent, served by a ½" (12.7 mm) copper household supply line.

   NOTE: To allow sufficient water flow to the refrigerator, a minimum ½" (12.7 mm) size copper household supply line is recommended.

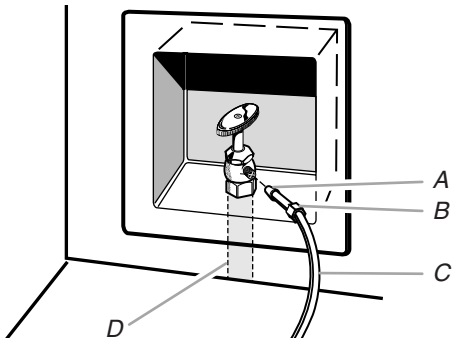

A. Bulb
B. Nut
C. Copper tubing (to refrigerator)
D. Household supply line (½" [12.7 mm] minimum)

4. Now you are ready to connect the copper tubing to the shutoff valve. Use ¼" (6.35 mm) OD soft copper tubing to connect the shutoff valve and the refrigerator.
   - Ensure that you have the proper length needed for the job. Be sure both ends of the copper tubing are cut square.
   - Slip compression sleeve and compression nut onto copper tubing as shown. Insert end of tubing into outlet end squarely as far as it will go. Screw compression nut onto outlet end with adjustable wrench. Do not overtighten.

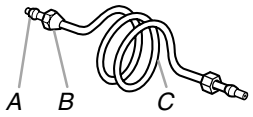

A. Compression sleeve
B. Compression nut
C. Copper tubing

5. Place the free end of the tubing into a container or sink, and turn on main water supply to flush out tubing until water is clear. Turn off shutoff valve on the water pipe.

   NOTE: Always drain the water line before making the final connection to the inlet of the water valve, to avoid possible water valve malfunction.
6. Bend the copper tubing to meet the water line inlet, which is located on the back of the refrigerator cabinet as shown. Leave a coil of copper tubing to allow the refrigerator to be pulled out of the cabinet or away from the wall for service.

Connect to Refrigerator

Style 1

1. Unplug refrigerator or disconnect power.
2. Remove and discard the short, black plastic part from the end of the water line inlet.
3. Thread the nut onto the end of the tubing. Tighten the nut by hand. Then tighten it with a wrench two more turns. Do not overtighten.

   NOTE: To avoid rattling, be sure the copper tubing does not touch the cabinet's side wall or other parts inside the cabinet.

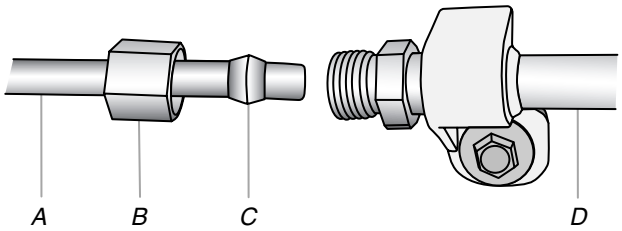

A. Household water line
B. Nut (purchased)
C. Ferrule (purchased)
D. Refrigerator water tubing

4. Install the water supply tube clamp around the water supply line to reduce strain on the coupling.
5. Turn shutoff valve ON.
6. Check for leaks. Tighten any connections (including connections at the valve) or nuts that leak.

Style 2

1. Unplug refrigerator or disconnect power.
2. Remove and discard the plastic part that is attached to the inlet of the water valve.
3. Attach the copper tube to the valve inlet using a compression nut and sleeve as shown. Tighten the compression nut. Do not overtighten.
4. Use the tube clamp on the back of the refrigerator to secure the tubing to the refrigerator as shown. This will help avoid damage to the tubing when the refrigerator is pushed back against the wall.
5. Turn shutoff valve ON.
6. Check for leaks. Tighten any connections (including connections at the valve) or nuts that leak.

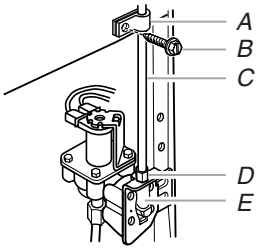

A. Tube clamp
B. Tube clamp screw
C. Copper tubing
D. Compression nut
E. Valve inlet

7. On some models, the ice maker is equipped with a built-in water strainer. If your water conditions require a second water strainer, install it in the ¼" (6.35 mm) water line at either tube connection. Obtain a water strainer from your nearest appliance dealer.

Style 3

1. Unplug refrigerator or disconnect power.
2. Remove and discard the black nylon plug from the gray water tube on the rear of the refrigerator.
3. If the gray water tube supplied with the refrigerator is not long enough, a ¼" x ¼" (6.35 mm x 6.35 mm) coupling is needed in order to connect the water tubing to an existing household water line. Thread the provided nut onto the coupling on the end of the copper tubing.

   NOTE: Tighten the nut by hand. Then tighten it with a wrench two more turns. Do not overtighten.

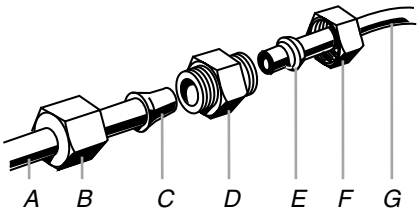

A. Refrigerator water tubing
B. Nut (provided)
C. Bulb
D. Coupling (purchased)
E. Ferrule (purchased)
F. Nut (purchased)
G. Household water line

4. Turn shutoff valve ON.
5. Check for leaks. Tighten any nuts or connections (including connections at the valve) that leak.

Style 4

1. Unplug refrigerator or disconnect power.
2. Connect the supplied hose to the water valve outlet on the back of the refrigerator.
3. Check for leaks. Tighten any nuts or connections (including connections at the valve) that leak.

⚠WARNING

Electrical Shock Hazard

Plug into a grounded (earthed) outlet.

Do not remove ground prong.

Do not use an adapter.

Do not use an extension cord.

Failure to follow these instructions can result in death, fire, or electrical shock.

1. Plug into a grounded (earthed) outlet.
2. Flush the water system. See “Prepare the Water System” or “Water and Ice Dispensers.”

NOTE: Allow 24 hours to produce the first batch of ice. Allow 3 days to completely fill ice container.

REFRIGERATOR USE

Using the Controls

For your convenience, your refrigerator controls are preset at the factory. When you first install your refrigerator, make sure that the controls are still preset. The Refrigerator Control and the Freezer Control should both be set to the “mid-settings.”

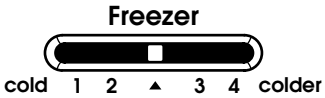

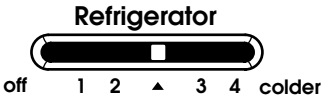

IMPORTANT:

- Your product will not cool when the REFRIGERATOR Control is set to OFF.
- The Refrigerator Control adjusts the refrigerator compartment temperature. The Freezer Control adjusts the freezer compartment temperature. Settings to the left of the mid-setting make the temperature less cold. Settings to the right of the mid-setting make the temperature colder.
- Wait 24 hours before you put food into the refrigerator. If you add food before the refrigerator has cooled completely, your food may spoil.

  NOTE: Adjusting the Refrigerator and Freezer Controls to a higher (colder) than recommended setting will not cool the compartments any faster.

Adjusting Controls

Give the refrigerator time to cool down completely before adding food. It is best to wait 24 hours before you put food into the refrigerator.

The settings indicated in the previous section should be correct for normal household refrigerator usage. The controls are set correctly when milk or juice is as cold as you like and when ice cream is firm.

- Slide the control one setting to the right to make the compartment colder.
- Slide the control one setting to the left to make it less cold.
- To turn the cooling system off, slide the Refrigerator Control to the OFF position.

If you need to adjust temperatures in the refrigerator or freezer, use the settings listed in the chart below as a guide. Wait at least 24 hours between adjustments.

CONDITION/REASON:	ADJUSTMENT:
REFRIGERATOR too warm	REFRIGERATOR Control one setting higher
FREEZER too warm/ too little ice	FREEZER Control one setting higher
REFRIGERATOR too cold	REFRIGERATOR Control one setting lower
FREEZER too cold	FREEZER Control one setting lower

Crisper Humidity Control
(on some models)

You can control the amount of humidity in the moisture-sealed crisper. Adjust the control to any setting between LOW and HIGH.

LOW (open) for best storage of fruits and vegetables with skins.

HIGH (closed) for best storage of fresh, leafy vegetables.

Food Storage Guide

Store most meat in original wrapping as long as it is airtight and moisture-proof. Rewrap if necessary. See the following chart for recommended storage times. When storing meat longer than the times given, freeze the meat.

Fresh fish or shellfish..... use same day as purchased

Chicken, ground beef, variety meat (liver, etc.) ..... 1-2 days

Cold cuts, steaks/roasts ..... 3-5 days

Cured meats..... 7-10 days

Leftovers - Cover leftovers with plastic wrap or aluminum foil, or store them in plastic containers with tight lids.

NOTE: These are just general guidelines. Always use or freeze items by the expiration dates printed on each food package.

NOTES:

- The dispensing system will not operate when either door (refrigerator or freezer) is open.
- Allow 24 hours for the refrigerator to cool down and chill water.
- Allow 24 hours to produce the first batch of ice. Discard the first three batches of ice produced. Wait 72 hours for full ice production.

Flush the Water System

Air in the water dispensing system can cause the water dispenser to drip. After connecting the refrigerator to a water source or replacing the water filter, flush the water system. Flushing the water dispensing system forces air from the water line and filter, and prepares the water filter for use.

NOTE: As air is cleared from the system, water may spurt out of the dispenser.

1. Using a sturdy container, depress and hold the water dispenser lever for 5 seconds, then release it for 5 seconds.
2. Repeat Step 1 until water begins to flow.
3. Once water begins to flow, continue depressing and releasing the dispenser lever (5 seconds on, 5 seconds off) until a total of 3 gal. (12 L) has been dispensed.

Additional flushing may be required in some households.

The Water Dispenser

IMPORTANT:

- Dispense at least 1 qt (1 L) of water every week to maintain a fresh supply.
- If the flow of water from the dispenser decreases, it could be caused by low water pressure.
  - With the water filter removed, dispense 1 cup (237 mL) of water. If 1 cup of water is dispensed in 8 seconds or less, the water pressure to the refrigerator meets the minimum requirement.
  - If it takes longer than 8 seconds to dispense 1 cup of water, the water pressure to the refrigerator is lower than recommended. See “Water Supply Requirements” or “Problem Solver” for suggestions.

To Dispense Water:

1. Press the WATER button to select water.

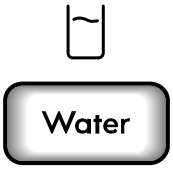

2. Press a sturdy glass against the dispenser lever. Hold the glass close to the water dispenser spout to ensure that the water dispenses into the glass.

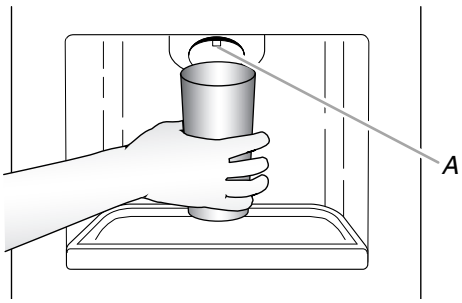

A. Water dispenser spout

3. Remove the glass to stop dispensing.

IMPORTANT: The small tray at the bottom of the dispenser is designed to catch small spills and allow for easy cleaning. There is no drain in the tray. To empty and clean the tray, push down on the back of the removable tray lid and pull it out.

The Ice Dispenser

Ice dispenses from the ice maker storage bin in the freezer when the dispenser lever is pressed. To turn off the ice maker, see “Ice Maker and Storage Bin.”

Your ice maker can produce both crushed and cubed ice. Before dispensing ice, select which type of ice you prefer.

- Press the CRUSHED button for crushed ice, or the CUBED button for cubed ice.

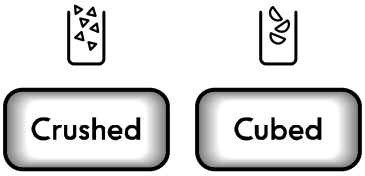

For crushed ice, cubes are crushed before being dispensed. This may cause a slight delay when dispensing crushed ice. Noise from the ice crusher is normal, and pieces of ice may vary in size. When changing from crushed to cubed, a few ounces of crushed ice will be dispensed along with the first cubes.

To Dispense Ice:

1. Press the button to select the desired type of ice.

⚠ WARNING

Cut Hazard

Use a sturdy glass when dispensing ice.

Failure to do so can result in cuts.

2. Press a sturdy glass against the ice dispenser lever. Hold the glass close to the ice guide to ensure that the ice dispenses into the glass.

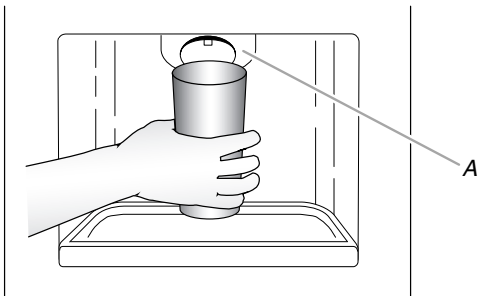

A. Ice guide

IMPORTANT: You do not need to apply a lot of pressure to the lever in order to activate the ice dispenser. Pressing hard will not make the ice dispense faster or in greater quantities.

3. Remove the glass to stop dispensing.

The Dispenser Light

On some models, the dispenser light will automatically turn on when you use the dispenser.

- If you want the light to be on continuously, press the LIGHT ON button. To turn the light back off, press the LIGHT OFF button.

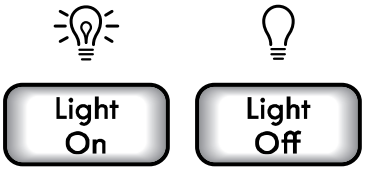

The dispenser lights are LEDs that cannot be changed. If it appears that your dispenser lights are not working, see “Problem Solver” for more information.

The Dispenser Lock

The dispenser can be turned off for easy cleaning or to avoid unintentional dispensing by small children and pets.

NOTE: The lock feature does not shut off power to the refrigerator, to the ice maker, or to the dispenser light. It simply deactivates the dispenser lever. To turn off the ice maker, see “Ice Maker and Storage Bin.”

- To lock the dispenser, press the LOCK button. To unlock the dispenser, press the UNLOCK button.

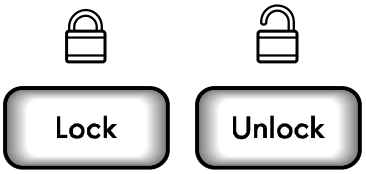

Ice Maker and Storage Bin

- Allow 24 hours to produce the first batch of ice. Discard the first three batches of ice produced.
- In ideal conditions, the ice maker will produce approximately 3.43 lbs (1.56 kg) of ice in a 24-hour period.
- The quality of your ice will be only as good as the quality of the water supplied to your ice maker. Avoid connecting the ice maker to a softened water supply. Water softener chemicals (such as salt) can damage parts of the ice maker and lead to poor quality ice. If a softened water supply cannot be avoided, make sure the water softener is operating properly and is well maintained.
- Do not use anything sharp to break up the ice in the storage bin. This can cause damage to the ice container and the dispenser mechanism.
- Do not store anything on top of or in the ice maker or storage bin.

Turning the Ice Maker On/Off

- To turn on the ice maker, lift open the ice maker door and lower the wire shutoff arm to the ON position.
- To manually turn off the ice maker, lift the wire shutoff arm to the OFF (arm up) position and listen for the click. Ice can still be dispensed, but no more can be made.

NOTE: Your ice maker has an automatic shutoff. As ice is made, the ice cubes will fill the ice storage bin, and the ice cubes will raise the wire shutoff arm to the OFF (arm up) position. Do not force the wire shutoff arm up or down.

Removing and Replacing the Ice Storage Bin

1. Lift and hold open the ice maker door.
2. Lift the wire shutoff arm so it clicks into the OFF (up) position. Release the ice maker door.
3. Lift up the front of the storage bin and pull it out.

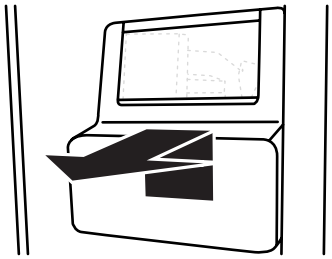

4. Replace the bin by pushing it in all the way, or the dispenser will not work.
5. To restart ice production, lift open the ice maker door and push the wire shutoff arm down to the ON position.

Water Filtration System

Do not use with water that is microbiologically unsafe or of unknown quality without adequate disinfection before or after the system. Systems certified for cyst reduction may be used on disinfected waters that may contain filterable cysts.

Water Filter Status Light (on some models)

The filter status light will help you know when to change your water filter.

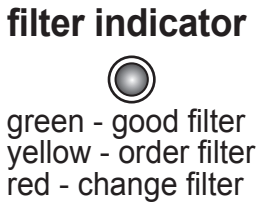

- The light will change from green to yellow. This tells you that it is almost time to change the filter.
- It is recommended that you replace the filter when the status light changes to red OR water flow to your water dispenser or ice maker decreases noticeably.

  NOTE: The filter should be replaced at least every 6 months, depending on your water quality and usage.

Resetting the Filter Status

- The reset button is located on the control panel in the refrigerator compartment. To reset the status light after changing the filter, press the button 5 times within 10 seconds.

The status light will change from red to green when the system is reset.

Non-Indicator Water Filter (on some models)

If your refrigerator does not have the water filter status light, you should change the water filter cartridge at least every 6 months depending on your water quality and usage. If the water flow to the water dispenser or ice maker decreases noticeably before 6 months have passed, replace the water filter more often.

Changing the Water Filter

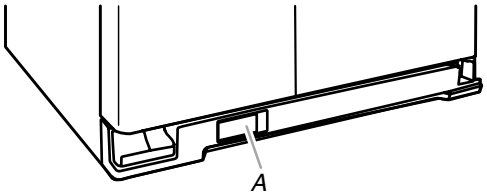

A. Water filter cover door

1. Locate the water filter cover door in the base grille, and pull open the filter door. The filter will be released and then be ejected as the door is opened.
2. When the door is completely open, pull the filter straight out.

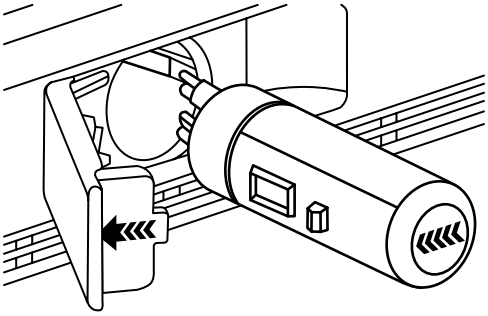

NOTE: There may be some water in the filter. Some spilling may occur. Use a towel to wipe up any spills.

3. Take the new filter out of its packaging and remove the cap. Be sure the O-rings are still in place after the cap is removed.

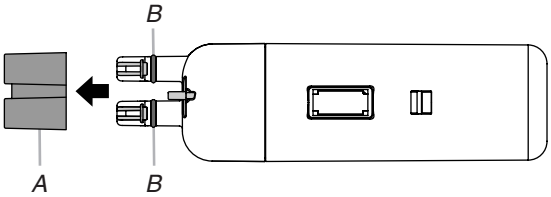

A. Cap *B. O-rings*

4. With the arrow pointing to the left (toward the filter cover door's hinge), align the new filter with the filter housing and slide it into place. The filter cover door will automatically begin to close as the new filter is inserted.
5. Close the filter cover door completely in order to snap the filter into place. You may need to press hard.
6. Flush the water system. See "Water and Ice Dispensers."

REFRIGERATOR CARE

Cleaning

⚠WARNING

Explosion Hazard

Use nonflammable cleaner.

Failure to do so can result in death, explosion, or fire.

Both the refrigerator and freezer sections defrost automatically. However, clean both sections about once a month to avoid buildup of odors. Wipe up spills immediately.

IMPORTANT: Because air circulates between both sections, any odors formed in one section will transfer to the other. You must thoroughly clean both sections to eliminate odors. To avoid odor transfer and drying out of food, wrap or cover foods tightly.

To Clean Your Refrigerator:

NOTE: Do not use abrasive or harsh cleaners such as window sprays, scouring cleansers, flammable fluids, cleaning waxes, concentrated detergents, bleaches or cleansers containing petroleum products on plastic parts, interior and door liners or gaskets. Do not use paper towels, scouring pads, or other harsh cleaning tools.

1. Unplug refrigerator or disconnect power.
2. Hand wash, rinse, and dry removable parts and interior surfaces thoroughly. Use a clean sponge or soft cloth and a mild detergent in warm water.
3. Wash stainless steel and painted metal exteriors with a clean sponge or soft cloth and a mild detergent in warm water.
4. There is no need for routine condenser cleaning in normal home operating environments. If the environment is particularly greasy or dusty, or there is significant pet traffic in the home, the condenser should be cleaned every 2 to 3 months to ensure maximum efficiency.

   If you need to clean the condenser:

   - Remove the base grille. See the "Door Removal" instructions, either in the User Instructions or the Installation Instructions and Owner's Manual, or in the separate instruction sheet provided with your refrigerator.
   - Use a vacuum cleaner with a soft brush to clean the grille, the open areas behind the grille and the front surface area of the condenser.
   - Replace the base grille when finished.
5. Plug in refrigerator or reconnect power.

Lights

The interior and dispenser lights are LEDs that cannot be changed.

- If the dispenser lights do not appear to be working as described in "Water and Ice Dispensers" (in the User Instructions, User Guide, or Use & Care Guide) or if the interior lights do not illuminate when either door is opened, call for assistance or service. See either the front cover or the Warranty for contact information.

Vacation and Moving Care

Vacations

If You Choose to Leave Refrigerator On While You Are Away:

1. Use up any perishables and freeze other items.
2. If your refrigerator has an automatic ice maker and is connected to the household water supply, turn off the water supply to the refrigerator. Property damage can occur if the water supply is not turned off.
3. If you have an automatic ice maker, turn off the ice maker.

   NOTE: Depending on your model, raise the wire shutoff arm to OFF (up) position or press the switch to OFF (right).
4. Empty the ice bin.

If You Choose to Turn Refrigerator Off Before You Leave:

1. Remove all food from the refrigerator.
2. If your refrigerator has an automatic ice maker:
   - Turn off the water supply to the ice maker at least one day ahead of time.
   - When the last load of ice drops, raise the wire shutoff arm to the OFF (up) position or move the switch to the OFF (right) setting.
3. Depending on the model, turn the Refrigerator Control to OFF or turn cooling off. See “Using the Controls” in the User Instructions, User Guide, or Use & Care Guide.
4. Clean, wipe, and dry thoroughly.
5. Tape rubber or wood blocks to the tops of both doors to prop them open far enough for air to get in. This stops odor and mold from building up.

Moving

When you are moving your refrigerator to a new home, follow these steps to prepare it for the move.

1. If your refrigerator has an automatic ice maker:
   - Turn off the water supply to the ice maker at least one day ahead of time.
   - Disconnect the water line from the back of the refrigerator.
   - When the last load of ice drops, raise the wire shutoff arm to the OFF (up) position or move the switch to the OFF (right) setting.
2. Remove all food from the refrigerator and pack all frozen food in dry ice.
3. Empty the ice bin.
4. Depending on the model, turn the Refrigerator Control to OFF or turn cooling off. See “Using the Controls” in the User Instructions, User Guide, or Use & Care Guide.
5. Unplug refrigerator.
6. Clean, wipe, and dry thoroughly.
7. Take out all removable parts, wrap them well, and tape them together so they don’t shift and rattle during the move.
8. Depending on the model, raise the front of the refrigerator so it rolls more easily OR screw in the leveling legs so they don't scrape the floor. See “Adjust the Doors” or “Door Removal, Leveling and Alignment.”
9. Tape the doors closed and tape the power cord to the back of the refrigerator.

When you get to your new home, put everything back and refer to the Installation Instructions for preparation instructions. Also, if your refrigerator has an automatic ice maker, remember to reconnect the water supply to the refrigerator.

PROBLEM SOLVER

First try the solutions suggested here or visit our website to possibly avoid the cost of a service call.

⚠WARNING

Electrical Shock Hazard

Plug into a grounded 3 prong outlet.

Do not remove ground prong.

Do not use an adapter.

Do not use an extension cord.

Failure to follow these instructions can result in death, fire, or electrical shock.

GENERAL OPERATION	Possible Causes and/or Recommended Solutions
Refrigerator will not operate	■ **Not connected to an electrical supply -** Plug the power cord into a grounded 3 prong outlet. Do not use an extension cord. ■ **No power to the electrical outlet -** Plug in a lamp to see if the outlet is working. ■ **Household fuse has blown or circuit breaker has tripped -** Replace the fuse or reset the circuit breaker. If the problem continues, contact a licensed electrician. ■ **Control or cooling is not turned on -** Turn on the refrigerator control, or turn cooling on. See “Using the Controls.” ■ **New installation -** Following installation, allow 24 hours for the refrigerator and freezer to cool completely. **NOTE:** Adjusting the temperature control(s) to the coldest setting will not cool either compartment (refrigerator or freezer) more quickly.
Motor seems to run too much	■ **Your new refrigerator has an energy-efficient motor -** The refrigerator may run longer than you’re used to, because the compressor and fans operate at lower speeds that are more energy-efficient. This is normal. **NOTE:** Your refrigerator may run even longer if the room is warm, a large load of food is added, the doors are opened often, or if a door has been left open.
Refrigerator seems noisy	The compressor in your new refrigerator regulates temperature more efficiently and uses less energy than older models. During various stages of operation, you may hear normal operating sounds that are unfamiliar. **The following noises are normal:** ■ **Buzzing/Clicking -** Heard when the water valve opens and closes to dispense water or fill the ice maker. If the refrigerator is connected to a water line, this is normal. If the refrigerator is not connected to a water line, turn off the ice maker. ■ **Cracking/Crashing -** Heard when ice is ejected from the ice maker mold. ■ **Popping -** Heard when the inside walls contract/expand, especially during initial cooldown. ■ **Pulsating/Whirring -** Heard when the fans/compressor adjust to optimize performance during normal operation. ■ **Rattling -** Heard when water passes through the water line, or due to the flow of refrigerant. Rattling may also come from items placed on top of the refrigerator. ■ **Water running or gurgling -** Heard when ice melts during the defrost cycle and water runs into the drain pan. ■ **Sizzling -** Heard when water drips onto the heater during the defrost cycle.

GENERAL OPERATION	Possible Causes and/or Recommended Solutions
Temperature is too warm	■ **New installation -** Following installation, allow 24 hours for the refrigerator and freezer to cool completely. **NOTE:** Adjusting the temperature control(s) to the coldest setting will not cool either compartment (refrigerator or freezer) more quickly. ■ **Doors are opened often or not closed completely -** This allows warm air to enter the refrigerator. Minimize door openings, keep the doors fully closed, and make sure both doors are properly sealed. ■ **Air vents are blocked -** Remove items that are immediately in front of the vents. ■ **Large amount of warm food recently added -** Allow several hours for the refrigerator to return to its normal temperature. ■ **Controls are not set correctly for the surrounding conditions -** Adjust the controls to a colder setting. Check the temperature again in 24 hours.
Temperature is too cold	■ **Controls are not set correctly for the surrounding conditions -** Adjust the controls to a warmer setting. Check the temperature again in 24 hours. ■ **Top refrigerator shelf is colder than lower shelves -** On some models, air from the freezer enters the refrigerator compartment through vents near the top refrigerator shelf. As a result, the top shelf can be slightly colder than lower shelves. ■ **Air vents are blocked -** Remove items that are immediately in front of the vents.
Interior moisture buildup	**NOTE:** Some moisture buildup is normal. Clean with a soft dry cloth. ■ **Room is humid -** A humid environment contributes to moisture buildup. Use the refrigerator only in an indoor location, with as little humidity as possible. ■ **Doors are opened often or not closed completely -** This allows humid air to enter the refrigerator. Minimize door openings, keep the doors fully closed, and make sure both doors are properly sealed.
Interior lights do not work	■ **Doors have been open for an extended period of time -** Close the doors to reset the lights. ■ **Light bulb is loose in the socket or has burned out -** On models with incandescent or full-size LED interior light bulbs, tighten or replace the bulb. See “Lights.” **NOTE:** On models with mini LED lights, call for assistance or service if the interior lights do not illuminate when either door is opened. See either the front cover or the Warranty for contact information.
Dispenser lights do not work (on some models)	■ **Dispenser light is turned off -** On some models, if the dispenser light is set to OFF, the light will turn on only when a dispenser pad/lever is pressed. If you want the dispenser light to stay on continuously, select a different setting. See “Water and Ice Dispensers.” ■ **Dispenser light is set to AUTO or NIGHT LIGHT -** On some models, if the dispenser light is set to AUTO or NIGHT LIGHT, make sure the dispenser light sensor is not blocked. See “Water and Ice Dispensers.” **NOTE:** On models with mini LED lights, call for assistance or service if the dispenser lights do not operate correctly. See either the front cover or the Warranty for contact information.

⚠WARNING

Explosion Hazard

Use nonflammable cleaner.

Failure to do so can result in death, explosion, or fire.

DOORS AND LEVELING	Possible Causes and/or Recommended Solutions
Doors are difficult to open	■ **Gaskets are dirty or sticky -** Clean the gaskets and contact surfaces with mild soap and warm water. Rinse and dry with a soft cloth.
Doors will not close completely	■ **Door is blocked open -** Move food packages away from the door. Make sure all bins and shelves are in their correct positions. Make sure all packaging materials have been removed.
Doors appear to be uneven	■ **Doors need to be aligned, or refrigerator needs to be leveled -** See the leveling and door alignment instructions.
Refrigerator rocks and is not stable	■ **Refrigerator is not level -** To stabilize the refrigerator, remove the base grille and lower the leveling feet until they touch the floor. See the leveling and door alignment instructions.

⚠WARNING

Cut Hazard

Use a sturdy glass when dispensing ice.

Failure to do so can result in cuts.

ICE AND WATER	Possible Causes and/or Recommended Solutions
Ice maker is not producing ice, not producing enough ice, or producing small/hollow ice	■ **Refrigerator is not connected to a water supply, or the water supply shutoff valve is not fully turned on -** Connect the refrigerator to a water supply and make sure the water shutoff valve is fully open. ■ **Kink in the water source line -** A kink in the water line can reduce water flow, resulting in decreased ice production, small ice cubes, and/or hollow or irregularly-shaped ice. Straighten the water line. ■ **Ice maker is not turned on -** Turn on the ice maker. See “Ice Maker and Storage Bin.” ■ **New installation -** After connecting the refrigerator to a water source, flush the water system. (See “Water and Ice Dispensers.”) Wait 24 hours for ice production to begin. Wait 72 hours for full ice production. Discard the first three batches of ice produced. ■ **Large amount of ice was recently removed -** Allow sufficient time for the ice maker to produce more ice. ■ **Ice is jammed in the ice maker ejector arm -** Remove ice from the ejector arm using a plastic utensil. ■ **Inadequate water pressure -** Verify that the household has adequate water pressure. See “Water Supply Requirements.” ■ **Water filter is installed incorrectly -** Make sure the filter is properly installed. See “Water Filtration System.” ■ **A reverse osmosis water filtration system is connected to your cold water supply -** This can decrease water pressure. See “Water Supply Requirements.” **NOTE:** If questions remain regarding water pressure, contact a licensed, qualified plumber.

ICE AND WATER	Possible Causes and/or Recommended Solutions
Ice dispenser will not operate properly	■ **Doors not closed completely -** Make sure both doors are firmly closed. (On some models, only the freezer door must be closed in order to operate the dispenser.) ■ **New installation -** After connecting the refrigerator to a water source, flush the water system. (See “Water and Ice Dispensers.”) Wait 24 hours for ice production to begin. Wait 72 hours for full ice production. Discard the first three batches of ice produced. ■ **Ice maker is not turned on, or ice bin is not installed correctly -** Turn on the ice maker and make sure the ice storage bin is firmly in position. See “Ice Maker and Storage Bin.” ■ **Ice is clogged or frozen together in the ice storage bin, or ice is blocking the ice delivery chute -** Remove or separate the clogged ice, using a plastic utensil if necessary. Clean the ice delivery chute and the bottom of the ice storage bin using a warm damp cloth, then dry both thoroughly. To avoid clogging and to maintain a fresh supply of ice, empty the storage bin and clean both the storage bin and the delivery chute every 2 weeks. ■ **Wrong ice has been added to the storage bin -** Use only ice cubes produced by the current ice maker. ■ **Dispenser is locked -** Unlock the dispenser. See “Water and Ice Dispensers.” ■ **Ice dispenser jams while dispensing crushed ice -** For models with the ice storage bin on the door, temporarily switch from crushed ice to cubed ice to clear the jam. ■ **Dispenser pad/lever has been pressed too long -** Ice will automatically stop dispensing. Wait a few minutes for the dispenser to reset, then resume dispensing. Take large amounts of ice directly from the ice bin, not through the dispenser. ■ **Water pressure to the home is not at or above 30 psi (207 kPa) -** The water pressure to the home affects the flow from the dispenser. See “Water Supply Requirements.” ■ **Water filter is clogged or incorrectly installed -** Replace filter or reinstall it correctly. See “Water Filtration System.”
Ice or water has an off taste, odor, or gray color	■ **New plumbing connections -** New plumbing connections can result in off-flavored or discolored ice or water. This problem should go away over time. ■ **Ice has been stored too long -** Discard the ice and wash the ice bin. Allow 24 hours for the ice maker to produce new ice. ■ **Odor has transferred from food -** Use airtight moisture-proof packaging to store food. ■ **Use of non-recommended water supply line -** Odors and tastes can transfer from certain materials used in non-recommended water supply lines. Use only a recommended water supply line. See “Water Supply Requirements.” ■ **There are minerals (such as sulfur) in the water -** A water filter may need to be installed in order to remove the minerals. ■ **Water filter was recently installed or replaced -** Gray or dark discoloration in ice or water indicates that the water filtration system needs additional flushing. See “Water and Ice Dispensers.”
Water dispenser will not operate properly	■ **Doors not closed completely -** Make sure both doors are firmly closed. (On some models, only the freezer door must be closed in order to operate the dispenser.) ■ **Refrigerator is not connected to a water supply, or the water supply shutoff valve is not turned on -** Connect the refrigerator to a water supply and make sure the water shutoff valve is fully open. ■ **Kink in the water source line -** A kink in the water line can reduce water flow to the dispenser. Straighten the water line. ■ **Water pressure to the home is not at or above 30 psi (207 kPa) -** The water pressure to the home affects the flow from the dispenser. See “Water Supply Requirements.” ■ **New installation -** After connecting the refrigerator to a water source, flush the water system. See “Water and Ice Dispensers.” ■ **Dispenser is locked -** Unlock the dispenser. See “Water and Ice Dispensers.” ■ **Water filter is clogged or incorrectly installed -** Replace filter or reinstall it correctly. See “Water Filtration System.” ■ **A reverse osmosis water filtration system is connected to your cold water supply -** This can decrease water pressure. See “Water Supply Requirements.” **NOTE:** If questions remain regarding water pressure, contact a licensed, qualified plumber.

ICE AND WATER	Possible Causes and/or Recommended Solutions
Water is leaking or dripping from the dispenser	**NOTE:** After dispensing, a few additional drops of water are normal. ■ **Glass was not held under the dispenser long enough -** Hold the glass under the dispenser for 2 to 3 seconds after releasing the dispenser pad/lever. ■ **New installation, or water filter was recently installed or replaced -** Air in the water lines causes the water dispenser to drip. Flush the water system to remove the air in the water lines. See “Water and Ice Dispensers.” ■ **Residual ice in the dispenser chute is melting -** Make sure the ice chute is free of ice shavings or pieces.
Water is leaking from the back of the refrigerator	■ **Water line connections are not fully tightened -** Make sure all connections are firmly tightened. See “Connect Water Supply.”
Water from the dispenser is not cool enough (on some models)	**NOTE:** Water from the dispenser is chilled to 50°F (10°C). ■ **New installation -** Allow 24 hours after installation for the water supply to cool completely. ■ **Recently dispensed a large amount of water -** Allow 24 hours for the new water supply to cool completely. ■ **Water has not been recently dispensed -** The first glass of water may not be cool. Discard the first glass of water dispensed. ■ **Refrigerator is not connected to a cold water pipe -** Make sure the refrigerator is connected to a cold water pipe. See “Water Supply Requirements.”

ASSISTANCE OR SERVICE

Before calling for assistance or service, please check "Troubleshooting" or "Problem Solver." It may save you the cost of a service call.

If you still need help, contact the dealer from whom you purchased the refrigerator.

If you need replacement parts

Look for quality replacement parts whenever you need a replacement part for your refrigerator.

To locate factory specified replacement parts in your area, contact the dealer from whom you purchased your refrigerator.

Warranty

MANUFACTURER:
Whirlpool

MODELS:
7WRS22FDBF, 7WRS22FDBW, 7WRS25FDBF

Contact the dealer from whom you purchased the refrigerator for warranty information.

Keep this book and your sales slip together for future reference. You must provide proof of purchase or installation date for in-warranty service.

Write down the following information about your appliance to help you obtain assistance or service if you ever need it. You will need to know your complete model number and serial number. You can find this information on the model and serial number label, located on the inside wall of the refrigerator compartment.

Dealer name _____

Serial number _____

Address _____

Phone number _____

Model number _____

Purchase date _____

®/™ ©2014 Whirlpool. All rights reserved.

3/14
Printed in Mexico